NÁVOD K POUŽITÍ

Maxi Sky 2

001-15698-CZ Rev 15 • 02/2023

arjo
EMPOWERING MOVEMENT

VAROVÁNÍ

Z důvodu ochrany před zraněním si před použitím produktu vždy přečtěte tento návod k použití.

Přečtení návodu k použití je povinné.

Zásady vnější úpravy a copyright

® a ™ jsou ochranné známky náležející skupině společností Arjo.

© Arjo 2023.

V souladu s naší zásadou neustálého zlepšování si vyhrazujeme právo na změnu designu bez předchozího upozornění.

Obsah této publikace nesmí být kopírován zcela ani částečně bez souhlasu společnosti Arjo.

Obsah

Předmluva *5*
- **Děkujeme vám, že jste si zakoupili zařízení společnosti Arjo** **5**
- **Pečlivě si prosím prostudujte tento návod!** **5**
- **Servis a podpora** **5**
- **Informace o výrobci** **5**
- **Varovné symboly použité v tomto návodu** **5**

Bezpečnostní pokyny *6*
- **Určené použití** **6**
- **Životnost** **6**
- **Důležité bezpečnostní pokyny** **6**
- **Všeobecná doporučení** **7**
  - *Bezpečné pracovní zatížení (SWL)* *7*
  - *Bezpečnost práce s baterií a nabíječkou* *7*
  - *Prevence úrazu elektrickým proudem* *7*
  - *Prevence požáru a výbuchu* *7*
- **Bezpečnost osob a prostředí** **7**

Popis výrobku *8*
- ***Maxi Sky 2*** ***8***
  - *Štítky a symboly* *10*
- **Ruční ovladač2 funkce** **11**
  - *Kabelový ruční ovladač* *11*
  - *Infračervený ruční ovladač* *11*
- **Ovládací panel** **12**
- **Symboly na displeji** **13**
- **Systém nabíjení** **14**
  - *Systém nabíjecí stanice (C-Stat)* *14*
  - *KWIKtrak™ Enhanced Charging System (ECS)* *14*
  - *Nástěnný systém nabíjení (WCS)* *14*

Příprava *15*
- **Kontrola obsahu balení** **15**
- **První spuštění** **15**
  - *Nastavení data/času* *15*
- **Kroky před prvním použitím** **16**
- **Úkony před každým použitím** **16**

Přizpůsobení potřebám uživatele *17*
- **Vstup do režimu přizpůsobení** **17**
- **Programovatelné parametry** **17**

Používání stropních zvedáků řady Maxi Sky 2 ..... *18*
- **Ovládací prvky a vlastnosti** **18**
  - *Klidový režim* *18*
  - *Ovládací prvky pohybu* *18*
  - *Návrat k nabíjení / návrat do výchozí polohy (RTC/RTH)* *18*
  - *Monitorování použití* *19*
  - *Zobrazení údajů o použití* *19*
  - *Mechanizmus nouzového spouštění* *20*
  - *Nouzová brzda* *20*
- **Informace o baterii** **21**
- **Nabíjení baterií** **21**
- **Připojení/odpojení závěsného ramene a vah** **24**
- **Připojení/odpojení závěsného ramene a vah (pouze model stropního zvedáku Basic)** **27**

Použití klipových vaků *28*
- **Kompatibilita klipových vaků** **28**
- **Výběr vaku** **28**
- **Kompatibilita závěsného ramene** **29**
- **Připojovací body** **29**
- **Připevnění vaku na DPS** **30**

Odpojení vaku z DPS 30
Ovládání DPS a PDPS 31
Přemisťování pacientů/klientů s použitím klipových vaků 31
Přemístění pacienta/klienta z polohy vsedě 31
Přemístění pacienta/klienta z polohy na zádech 33
Použití poutkového vaku 35
Kompatibilita poutkového vaku 35
Výběr vaku 36
Kompatibilita závěsného ramene 37
Připevnění vaku na závěsné rameno 38
Odstranění vaku ze závěsného ramene 38
Přemisťování pacientů/klientů s použitím poutkových vaků 39
Polohování pacienta/klienta 39
Připojovací body 40
Přemístění pacienta/klienta z polohy vsedě 41
Přemístění pacienta/klienta z polohy na zádech 43
Polohování 45
Nácvik chůze 47
Přesun pacienta/klienta v poloze na zádech 48
Zvedání a přesun pacienta/klienta pomocí páskového lehátka 49
Opora končetin 49
Použití s pitevním lehátkem 51
Kompatibilita závěsného ramene 51
Použití příslušenství 52
Posouzení prostoru 52
Příslušenství *KWIKtrak*™ 52
Jak používat kolejnicový systém X-Y 53
Jak používat bránu 53
Jak používat výhybku 54
Jak používat točnu Turntable 55
Jak používat PPP 55
Péče a údržba 56
Čištění 56
Čištění zvedáku a příslušenství 56
Dezinfekce 57
Dezinfekční prostředky pro zvedák a příslušenství 57
Dezinfekční prostředky pro příslušenství 58
Manipulace, přeprava a skladování 59
Výměna baterie 59
Každoroční kontrola 59
Kontrola popruhu 59
Požadavky na údržbu 59
Plán preventivní údržby 59
Kontrola zvedáku 60
Kontrola příslušenství 61
Kontrola kolejnic 61
Odstraňování problémů 62
Technické specifikace 65
Celkové rozměry 65
Maxi Sky 2 65
Závěsná ramena pro poutkové vaky (pouze model stropního zvedáku Basic) 65
Váha 66
Závěsná ramena pro poutkové vaky (ne u modelu stropního zvedáku Basic) 66
Dynamické polohování závěsných ramen 67
Pitevní lehátko 68
Maxi Sky 2 Transportable 68
Cílové moduly 68
Technické údaje 69
Souhlasy a seznamy norem 70
Bezpečná likvidace na konci životnosti 70
Elektromagnetická shoda 70
Elektromagnetické emise 71
Elektromagnetická odolnost 72

Předmluva

Děkujeme vám, že jste si zakoupili zařízení společnosti Arjo

Váš stropní zvedák Arjo Maxi Sky® 2 je součástí série kvalitních výrobků navržených speciálně pro vaše zdravotnické zařízení.

Naším cílem je vyhovět vašim potřebám a poskytnout vám nejlepší výrobky, které jsou k dispozici, společně se zaškolením, díky němuž budou vaši pracovníci schopni maximálně využívat všech výhod, které výrobky společnosti Arjo nabízí.

Kontaktujte nás, budete-li mít jakékoliv dotazy týkající se použití nebo údržby výrobku Arjo.

Pečlivě si prosím prostudujte tento návod!

Informace v něm obsažené jsou zásadní pro správné použití a údržbu stropního zvedáku *Maxi Sky* 2. Pomohou vám chránit vaše zařízení a zajistí vám spokojenost s jeho výkonem.

Zvedání a přesun osob s sebou vždy nese potenciální riziko. Některé informace v tomto návodu jsou důležité pro vaši bezpečnost a je nutné se s nimi seznámit a pochopit je, aby se vyloučilo nebezpečí možného úrazu.

VAROVÁNÍ: Společnost **Arjo** důrazně doporučuje a upozorňuje, že pouze **jí** určené díly by měly být používány pro výrobky a zařízení dodávané **Arjo**. Použití nevhodných součástek může způsobit zranění.

VAROVÁNÍ: Nedovolené modifikace jakéhokoliv výrobku společnosti **Arjo** mohou ovlivnit jeho bezpečnost. Společnost **Arjo** nenese odpovědnost za žádné nehody, události nebo nedostatečný výkon, k nimž může dojít v důsledku nedovolené změny jejích výrobků.

Pokud se v souvislosti s tímto zdravotnickým prostředkem vyskytne závažná nežádoucí příhoda ovlivňující uživatele nebo pacienta, pak by ji uživatel nebo pacient měli ohlásit výrobci či distributorovi zdravotnického prostředku. V Evropské unii by uživatel měl závažnou nežádoucí příhodu rovněž ohlásit příslušnému orgánu v členském státě, v němž je usazen.

Servis a podpora

Běžný servis zařízení *Maxi Sky* 2 smí provádět pouze kvalifikovaný servisní personál. Tím se zajistí bezpečnost a dobrá funkčnost vašeho produktu. Viz část „Čištění zvedáku“ v tomto návodu.

Pokud potřebujete více informací, zaznamenáte změny ve výkonu svého zvedáku, chcete oznámit neočekávanou událost nebo potřebujete pomoc při nastavení, používání nebo údržbě vašeho stropního zvedáku *Maxi Sky* 2, obraťte se na svého místního zástupce Arjo. Zástupce vám může nabídnout programy podpory a údržby k maximalizaci dlouhodobé bezpečnosti, spolehlivosti a hodnoty tohoto produktu.

Další výtisky tohoto návodu můžete získat od svého místního zástupce Arjo. Při objednávání uveďte katalogové číslo *návodu k použití* 001-15698.

Informace o výrobci

Tento produkt vyrobila společnost:
ArjoHuntleigh AB
Hans Michelsensgatan 10
211 20 Malmö
SWEDEN

☏ : +46 (0) 10-335 45 00
🖷 : +46 (0) 413-138 76
🌐 : www.arjo.com

Varovné symboly použité v tomto návodu

VAROVÁNÍ:

Význam: Opomenutí a neuposlechnutí těchto pokynů může mít za následek vaše zranění i zranění dalších osob.

UPOZORNĚNÍ:

Význam: Neuposlechnutí těchto pokynů může způsobit poškození výrobku.

POZNÁMKA:

Význam: Toto je důležitá informace o správném používání zařízení.

Bezpečnostní pokyny

Určené použití

Stropní zvedáky řady Maxi Sky® 2 jsou určeny jako pomůcka pečujícím osobám v nemocnicích, pečovatelských domech, zařízeních dlouhodobé péče i v prostředí domácí péče, včetně soukromých obydlí. Toto zařízení je navrženo ke zvedání pacientů/klientů se sníženou mobilitou a slouží k následujícím účelům:

- Přesun z přilehlého místa, jako je židle, invalidní vozík, lůžko, vana, toaleta, podlaha, nebo nosítka.
- Opora pacienta/klienta při rehabilitačním cvičení.
- Pomoc pacientovi/klientovi, například při použití toalety nebo provádění změn polohy.

Zvedání anebo přesun pacienta/klienta musí provádět vyškolená pečující osoba podle pokynů uvedených v tomto návodu.

VAROVÁNÍ: Tento produkt není určen k obsluze pacientem/klientem. V nepravděpodobném případě selhání by mohlo dojít k zaklínění pacienta/klienta v jednotce.

VAROVÁNÍ: Stropní zvedák *Maxi Sky* 2 musí být používán pouze k výše uvedeným účelům. Musí být instalován autorizovaným pracovníkem Arjo v souladu s místními předpisy a obecnými pravidly Arjo. Nepoužívejte jej pro jiné účely. Mohlo by dojít k vážným zraněním.

Životnost

Řada stropních zvedáků *Maxi Sky* 2 je při použití s kompatibilním nosným ramenem navržena a testována pro životnost 10 let nebo 20 000 cyklů (při maximálním zatížení 600 lb / 272 kg) – podle toho, co nastane dříve.

Podléhá preventivní údržbě, jak je uvedeno v části „Péče a údržba“ v tomto návodu.

V následující tabulce je uveden ekvivalentní počet let ve vztahu k cyklům za den. Jeden cyklus je definován jako přesun zátěže 600 lb / 272 kg, včetně zdvihnutí o 60 cm (24 palce), bočního posunu a spuštění dolů o 60 cm (24 palce).

Průměrný počet cyklů za den	Roky (20 000 přesunů)
5,5	10
8	7
10	5,5

VAROVÁNÍ: Výrobce nemůže zajistit kompletní bezpečnost zvedáku či jeho příslušenství po uplynutí jeho provozní životnosti. Opotřebení může způsobit rozbití některé části a vést k pádu pacienta/klienta.

Předpokládaná životnost ostatních předmětů krátkodobé spotřeby, jako jsou baterie, pojistky, vaky, popruhy a šňůry, závisí na péči o příslušné zařízení a na jeho užívání. Údržbu předmětů krátkodobé spotřeby je nutno provádět v souladu s *návodem k použití* a „plánem preventivní údržby“.

Důležité bezpečnostní pokyny

VAROVÁNÍ: Společnost Arjo varuje před možným nebezpečím uškrcení zvedacím popruhem, kabelem ručního ovladače, kabely příslušenství nebo šňůrou nouzového zastavení a doporučuje zavést nezbytná bezpečnostní opatření k jeho zabránění.

POZNÁMKA: Zvedáky Arjo jsou speciálně navrženy pro stropní kolejnicové systémy KWIKtrak™, vaky a příslušenství Arjo. Jsou také kompatibilní s dalším kolejnicovým systémem uvedeným v dodatku 001-14250.

UPOZORNĚNÍ: Všechny součásti zvedáku udržujte čisté a suché. Provádějte bezpečnostní elektrické a mechanické kontroly, jak je uvedeno v části „Čištění zvedáku“ tohoto návodu.

Nechávejte tento návod v blízkosti zvedáku a podle potřeby do něj nahlížejte. Zajistěte, aby byli uživatelé pravidelně proškolováni v obsluze zařízení v souladu s informacemi, zde obsaženými.

UPOZORNĚNÍ: Neupusťte zvedák ani baterie, neboť by mohlo dojít k jejich vnitřnímu poškození. Existuje-li podezření, že je stropní zvedák poškozen, obraťte se na svého místního zástupce společnosti Arjo.

Veškeré kontrolky a bezpečnostní prvky se používají výhradně v souladu s pravidly uvedenými v tomto návodu. K ovládání tlačítek či ovládacích prvků zvedáku nikdy nepoužívejte sílu.

Všeobecná doporučení

Bezpečné pracovní zatížení (SWL)

Řada stropních zvedáků *Maxi Sky* 2 je konstruována pro maximální nosnost 600 lb / 272 kg.

SWL lze snížit na 200 kg (440 lb) nebo 120 kg (265 lb) pro přizpůsobení nosnosti kolejnicových systémů.

VAROVÁNÍ: Zvedák ***Maxi Sky* 2** je určen pouze pro pacienty/klienty s hmotností ve specifikovaném bezpečném pracovním zatížení. Nepokoušejte se zvedat více, než je stanovený váhový limit vyznačený na:

- kolejnicový systém;
- štítku „maximální zatížení“ na zvedáku
- závěsném rameni;
- příslušenství
- vaku

Přetížení kteréhokoli z těchto prvků může vést k pádu pacienta/klienta a zraněním.

Bezpečnost práce s baterií a nabíječkou

UPOZORNĚNÍ: Konektory baterie a nabíječku chraňte před vodou. Nabíječka je zkonstruována k použití pouze v suchu a za normálních podmínek vlhkosti vzduchu.

- Používejte pouze nabíječku dodanou společně s produktem.
- Baterie nenabíjejte v nevětraných prostorech.
- Nabíječka nesmí být zakryta a musí se chránit před prachem.
- Baterie nedrťte, nepropíchávejte, neotvírejte, nedemontujte nebo do nich jiným způsobem mechanicky nezasahujte.
- Neuchovávejte baterie při teplotách přesahujících 70 °C (158 °F).
- Zjistíte-li poškození či deformaci, přestaňte baterii používat. Před dalším použitím informujte technický servis.
- Neumisťujte nabíječku tak, aby byl přístup k zástrčce omezený, a obtížně se odpojovala.

Prevence úrazu elektrickým proudem

- Nedotýkejte se zvedáku s obnaženými vodiči či poškozeným napájecím kabelem, ani s ním nepracujte. V takovém případě se neprodleně obraťte na svého místního zástupce Arjo.
- Nepokoušejte se rozebírat, opravovat či servisovat zvedák, baterie nebo nabíječku. Pokud zařízení nefunguje správně, obraťte se na svého místního zástupce Arjo.

Prevence požáru a výbuchu

UPOZORNĚNÍ: Baterii chraňte před přímým slunečním světlem a neuchovávejte ji v blízkosti zdroje tepla.

UPOZORNĚNÍ: Chraňte baterie a nabíječku před otevřeným ohněm. Jejich případné otevření může způsobit únik chemikálie.

UPOZORNĚNÍ: Nepoužívejte nabíječku v přítomnosti hořlavých anestetických plynů. Jsou zápalné. Nabíječka může jiskřit, což může vést k implozi.

- Nezkratujte svorky baterií.
- Baterii nespalujte.

Bezpečnost osob a prostředí

- Jestliže kryt baterie praskl a obsah baterie přišel do styku s pokožkou či oděvem, postižená místa okamžitě opláchněte vodou. Pokud přišel obsah do styku s očima, neprodleně je propláchněte velkým množstvím vody a vyhledejte lékařskou pomoc.
- Vdechnutí obsahu baterie může vyvolat podráždění dýchacího ústrojí. Citlivost na nikl může vyvolat alergické astma. Zajistěte přísun čerstvého vzduchu a vyhledejte lékařskou pomoc.
- Při recyklaci a likvidaci baterií se řiďte pravidly stanovenými ve směrnici OEEZ (odpadní elektronická a elektrická zařízení) a místními pravidly a předpisy. V opačném případě hrozí riziko výbuchu, úniku a vzniku úrazu osob. Při vracení baterií izolujte jejich svorky lepicí páskou. Jinak by mohlo dojít k požáru nebo výbuchu v důsledku zbytkového elektrického náboje. Obrázek 1 níže ukazuje symboly likvidace a recyklace.

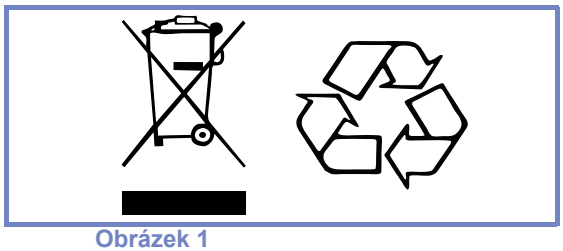

Obrázek 1

Popis výrobku

Maxi Sky 2

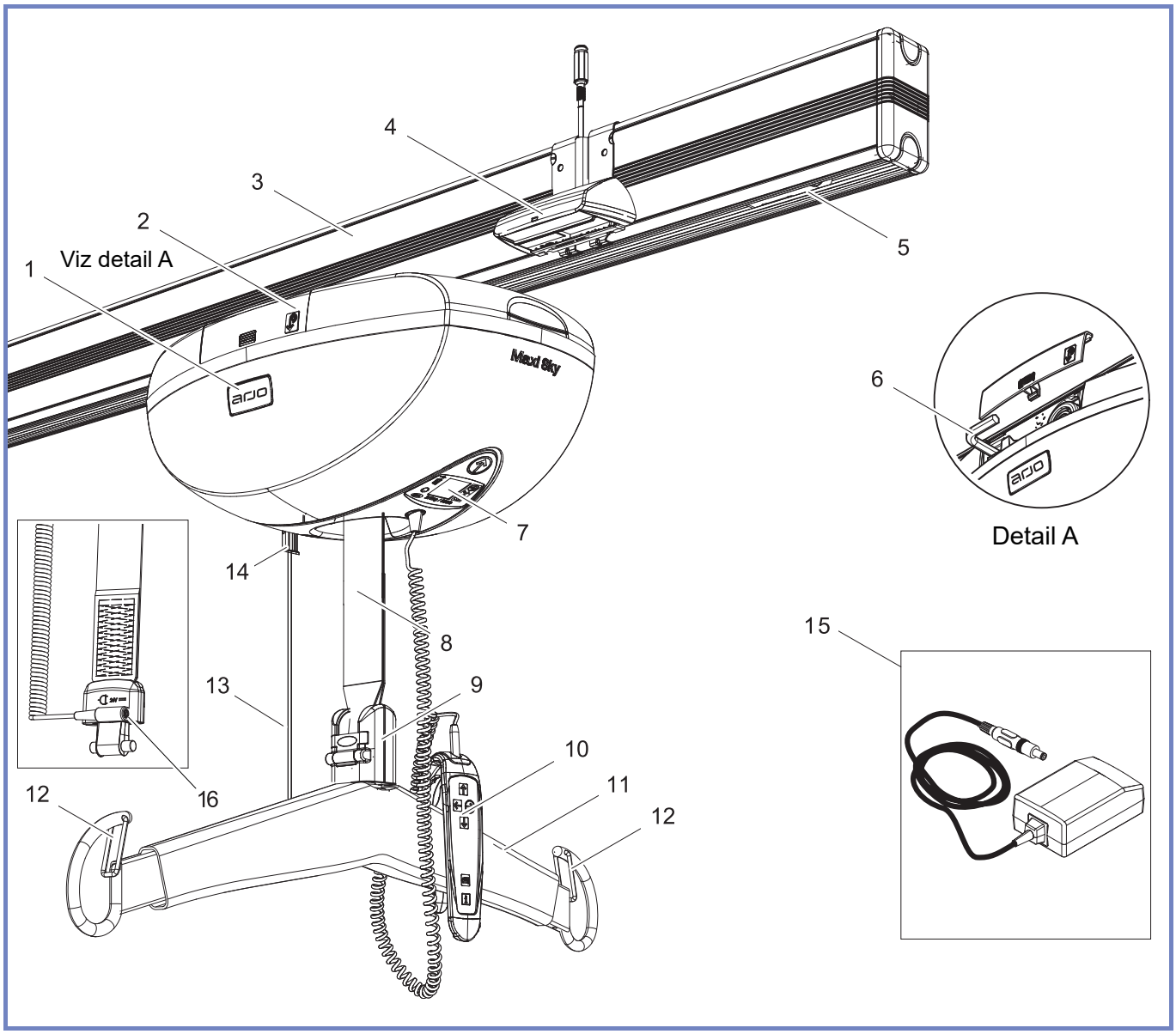

Obrázek 2

1) Zvedák
2) Přístupová dvířka pro ruční mechanizmus nouzového spouštění
3) Kolejnice *KWIKtrak*™
4) Nabíjecí stanice*
5) Koncová zarážka kolejnice
6) Šestiboký klíč
7) Ovládací panel a pomocná tlačítka nahoru/dolů
8) Popruh
9) Přípojka závěsného ramene
   - Quick-Connect™ (modely *stropního zvedáku* a *stropního zvedáku Infection Control* jsou vyobrazeny výše)
   - Karabinový klip modelu (stropní zvedák Basic, vyobrazen níže)

10) Ruční ovladač
11) Závěsné rameno
12) Západky
13) Červená šňůra pro nouzové zastavení
14) Hlavní vypínač – ZATLAČIT
    Nouzový vypínač – ZATÁHNOUT
15) Univerzální nabíječka
16) Konektor WCS**

* Neplatí pro zvedáky vybavené ECS nebo WCS.
** Platí pouze pro zvedáky vybavené systémem WCS.

Záměrně ponecháno prázdné

Štítky a symboly

Obecné

Tento symbol se uvádí společně s datem výroby a s adresou výrobce.

Značka CE potvrzující shodu s harmonizovanou legislativou Evropského společenství

Tento symbol označuje schválení Kanadské normalizační asociace (Canadian Standards Association).

Tento symbol označuje schválení Technischer Überwachungs-Verein.

REF — Tento symbol se uvádí společně s katalogovým číslem výrobce.

SN — Tento symbol se uvádí společně se sériovým číslem výrobce.

Odpadní elektrická a elektronická zařízení (OEEZ) – nelikvidujte tento výrobek se směsným domovním nebo komerčním odpadem.

UDI — Jedinečný identifikátor prostředku.

Tento symbol označuje materiál, který nelze recyklovat.

Tento symbol upozorňuje na nebezpečí přiskřípnutí.

Tento symbol označuje ochranu typu BF proti zásahu elektrickým proudem v souladu s normou IEC60601-1.

$IP_{N_1N_2}$ — Stupně krytí.
N1: ochrana proti vniknutí těles,
N2: Ochrana proti vniknutí vody.

Tyto symboly se týkají *návodu k použití*.

SWL — Bezpečné pracovní zatížení představuje maximální jmenovité zatížení stropního zvedáku, které zaručuje jeho bezpečný provoz.

Tento symbol označuje mechanizmus ručního nouzového spouštění zvedáku.

Tyto symboly označují tlačítko bočního posunu na ručním ovladači.

Stejnosměrný proud.

Střídavý proud.

Nabíjecí port nástěnného systému nabíjení (WCS).

Ve vztahu k nabíječce baterie

Tento symbol označuje elektrické zařízení třídy ochrany II, u něhož ochrana před úrazem elektrickým proudem nespoléhá pouze na základní izolaci.

MD — Označuje, že produkt je zdravotnický prostředek podle nařízení Evropského parlamentu a Rady (EU) 2017/745 o zdravotnických prostředcích

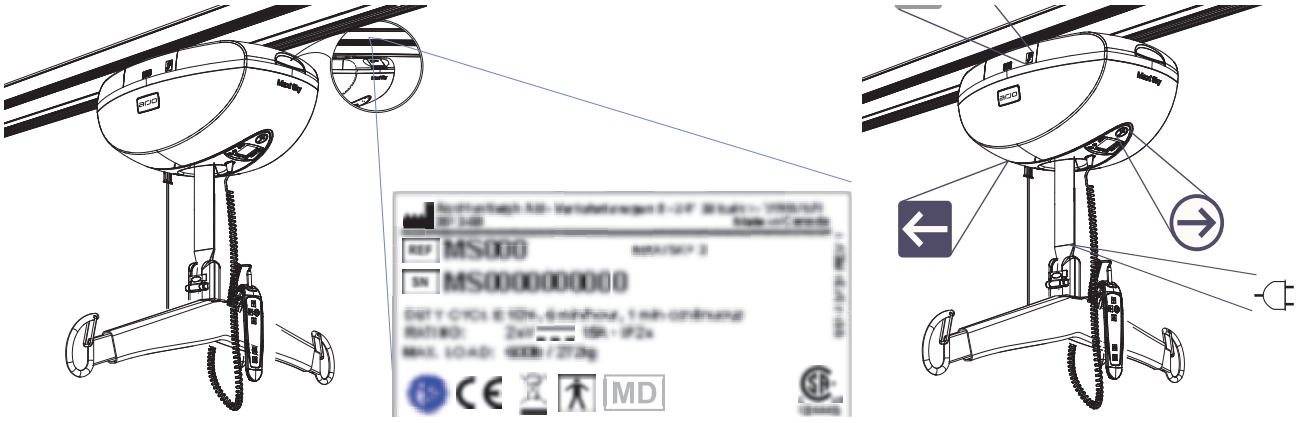

Ruční ovladač

Kabelový ruční ovladač

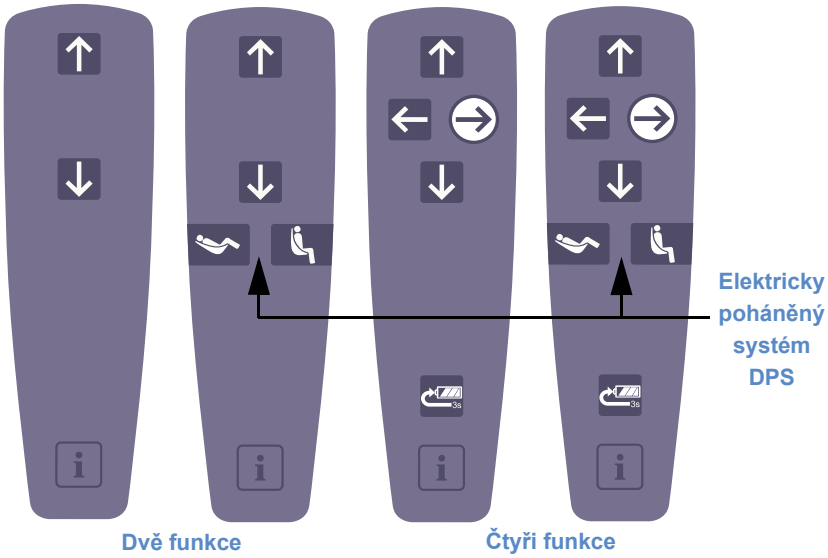

Infračervený ruční ovladač

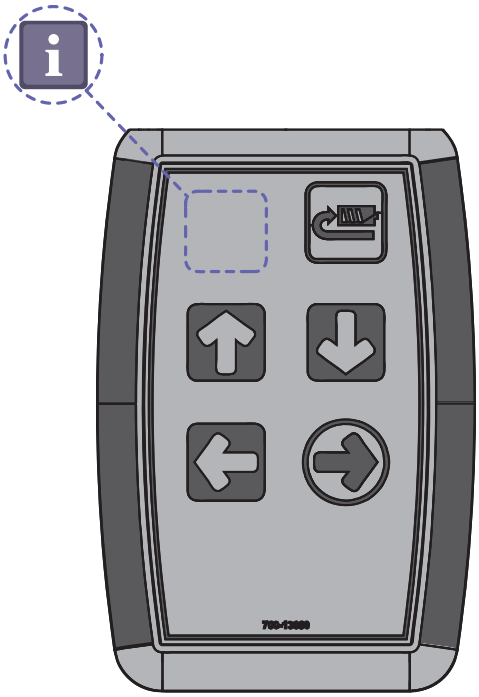

Ikona	Popis tlačítka	2 funkce	4 funkce	Infračervené
	Tlačítko nahoru	✓	✓	✓
	Tlačítko dolů	✓	✓	✓
	Tlačítko vpravo		✓	✓
	Tlačítko vlevo		✓	✓
	Tlačítko náklonu	✓*	✓*	
	Tlačítko sezení	✓*	✓*	
	Tlačítko návrat k nabíjení (RTC) návrat do výchozí polohy (RTH)		✓	✓
	Tlačítko programování/informace	✓	✓	✓(žádný štítek)
*** S napájenou volbou DPS**				

Další podrobnosti o Ovládací prvky a vlastnosti viz „strana 18“.

VAROVÁNÍ: Nikdy neodkládejte ruční ovladač, když je kabel prodloužený a mohl by způsobit zranění jiných osob. Když ruční ovladač nepoužíváte, umístěte jej na závěsné rameno.

Ovládací panel

Ovládací panel

Ovládací panel přeskupuje několik prvků, které uživateli poskytují informace o následujícím:

- Potvrzení příkazu
- Požadavky na údržbu
- Nabídky přizpůsobení
- Stavová kontrolka LED
- USB přístupový port
- Pomocné tlačítko nahoru – dolů

Pomocné tlačítko nahoru – dolů

- Tlačítka ↑ a ↓ se používají k provedení přesunu, pokud dojde k problému s ručním ovladačem v průběhu aplikace.

Stavová kontrolka LED

- LED doplňuje zobrazení pro upoutání pozornosti uživatele, že se na obrazovce zobrazuje hlášení.
- LED bude blikat zeleně pro potvrzení, že probíhá nabíjení, nebo bude svítit nepřerušovaně zeleně, když jsou baterie nabité.
- Když nastane abnormální situace, začne LED svítit červeně.
- Postup povolení/zakázání parametrů je popsán v části „Přizpůsobení potřebám uživatele“.

Displej

- Toto je centrum zpráv, které uživatele informuje o různých stavech zvedáku pomocí intuitivních ikon (podrobnosti viz „Symboly na displeji“).

Charakteristika SWL

- Tento štítek označuje maximální nosnost zvedáku.
- Zařízení *Maxi Sky* 2 je určeno k provozu ve třech různých úrovních maximální hmotnosti.
  - 120 kg / 265 lb
  - 200 kg / 440 lb
  - 272 kg / 600 lb

USB přístupový port

- USB port je určen pouze pro uživatele MAXISMART. Umožňuje přístup k určitým funkcím, jako je historie dat.

Bzučák

- Ovládací panel je rovněž vybaven komponentou vydávající pípavé zvuky pro potvrzení příkazů nebo k upoutání pozornosti uživatele k hlášení zobrazovanému na obrazovce.

Symboly na displeji

Dále je uveden popis všech symbolů, které se mohou zobrazovat na displeji.

Úroveň dobití baterie

- Několik symbolů znázorňujících různou úroveň nabití baterií. Tyto symboly indikují stav baterií u jednotek vybavených systémem pravidelného nabíjení nebo nástěnným systémem nabíjení (podrobnosti viz „Informace o baterii“ a část „Nabíjení baterií“ na strana 21).

Indikátor ECS

- U jednotek vybavených systémem vylepšeného nabíjení (ECS) se tento symbol zobrazí, když je stropní zvedák v režimu nabíjení.

Tlačítko návrat k nabíjení (RTC)

- Tento symbol indikuje, že byla funkce RTC aktivována na ručním ovladači.

Návrat do výchozí polohy (RTH)

- Tento symbol indikuje, že byla funkce RTH aktivována na ručním ovladači.

PPP

PPP (předprogramovaná pozice)

- Tento symbol indikuje, že byla funkce PPP aktivována na ručním ovladači.

Překročení pracovního cyklu

- Tento symbol bliká, pokud je zvedák používán po dlouhou dobu, aniž by mohl vychladnout. Tato bezpečnostní charakteristika blokuje funkci (nahoru, sed/leh a doleva/doprava), použitou nad rámec doporučeného pracovního cyklu pro prevenci poškození.
- Když je spuštěna ochrana proti přehřátí, funkce, která překračuje pracovní cyklus, je blokována, zatímco ostatní funkce zůstávají aktivní.
- Červená kontrolka zůstane svítit po celou dobu chlazení. Kromě toho se ozve jedno pípnutí.

Obecná porucha (varovný symbol provázený **číselným** znakem)

- Tento symbol bliká, když zvedák zaznamená poruchu.
- Zvedák musí zkontrolovat/opravit kvalifikovaný servisní technik.
- Červená kontrolka zůstane svítit a ozve se jedno pípnutí.

Požadována údržba (symbol klíče provázený **písmenným** znakem)

- Tento symbol se zobrazuje 7 sekund (provázený 2 pípnutími), když se zvedák probouzí z klidového režimu a blikne každých 5 sekund pro upoutání pozornosti uživatele.
- Kontaktujte své servisní centrum Arjo za účelem údržby.

Nadměrná váha

- Tento symbol bliká, pokud je učiněn pokus o přesun se zatížením přesahujícím nosnost zvedáku.
- Červená kontrolka zůstane svítit (provázená čtyřmi rychlými pípnutími) až do spuštění pacienta/klienta dolů.
- Funkce ↑ je blokována a všechny ostatní funkce zůstávají aktivní.

Systém nabíjení

Zvedák *Maxi Sky* 2 je nabízen se dvěma různými typy systému nabíjení.

Za účelem ochrany zvedáku *Maxi Sky 2* před nadměrným odběrem proudu elektrické relé automaticky odpojí zvedák od systému nabíjení během použití a znovu jej připojí, jakmile je detekován zdroj nabíjení.

Řada stropních zvedáků *Maxi Sky* 2 je vybavena univerzální nabíječkou, kterou lze přizpůsobit pro zapojení do elektrické zásuvky napájené střídavým proudem a používané v místě prodeje.

Neumisťujte nabíječku tak, aby byl přístup k zástrčce omezený a obtížně se odpojovala.

Systém nabíjecí stanice (C-Stat)

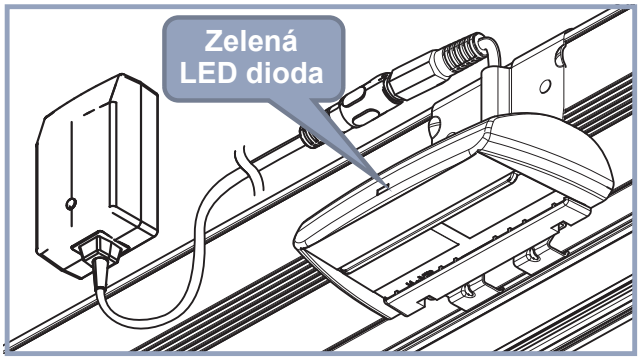

Obrázek 3

Nabíječka napájí vyhrazenou nabíjecí stanici (C-Stat), která je nainstalována bočně na jednom místě kdekoli podél trati a slouží k dobíjení baterií řady stropních zvedáků Maxi Sky.

Nabíjecí stanice má malou zelenou LED pro indikaci, zda je na kontaktech elektrická energie.

Návrat k nabíjení (RTC) je implicitně blokován. Pokyny k povolení této charakteristiky viz „Přizpůsobení potřebám uživatele“ na strana 17.

KWIKtrak™ Enhanced Charging System (ECS)

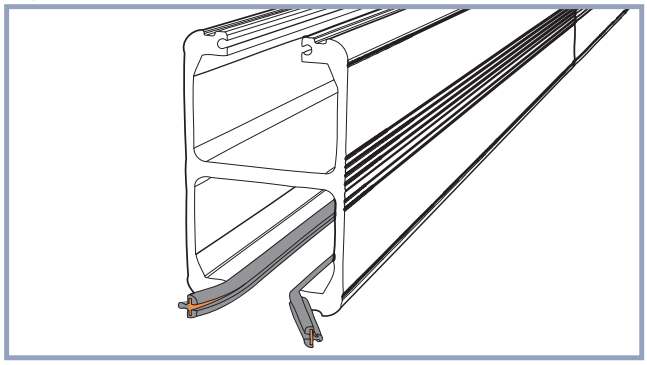

Obrázek 4

Řada stropních zvedáků *Maxi Sky* 2 je rovněž kompatibilní pro použití se systémem Enhanced Charging System (ECS) *KWIKtrak*™.

Systém ECS umožňuje, aby se baterie zvedáku stále nabíjela v jakékoli elektricky napájené části kolejnice. Odpadá tak nutnost posílat zvedák zpět do nabíjecí stanice po převozu pacienta/klienta.

S volbou možnosti ECS již není funkce RTC nutná. Může však být požadováno zaparkovat zvedák z cesty. V tomto případě může být funkce RTH povolena v kombinaci s použitím stanic PPP (předprogramovaných pozic) přidaných na kolejnici v požadovaných parkovacích místech (výchozí poloha).

Nástěnný systém nabíjení (WCS)

(omezeno na kolejnicové sítě jiné než KWIKtrak™)

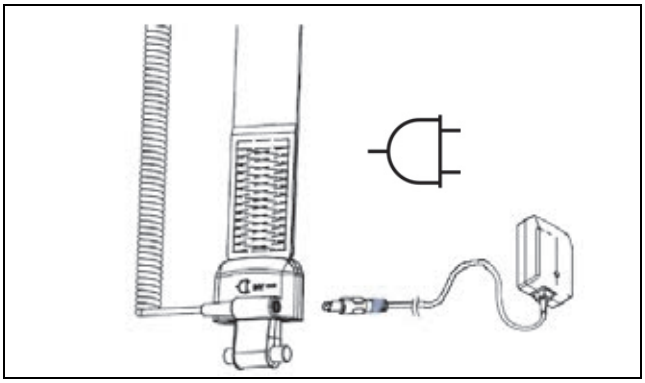

Obrázek 5

VAROVÁNÍ: Před použitím zvedáku musí být kabel nabíječky odpojen od konektoru WCS.

POZNÁMKA: Při volbě WCS nejsou k dispozici funkce RTC, RTH a PPP.

POZNÁMKA: Při volbě WCS není možné použít závěsné rameno PDPS. Jeho použití je možné s manuálním DPS.

Je-li zapotřebí dobít baterie, závěsné rameno se umístí do nástěnného držáku. Kabel nabíječky musí být manuálně zapojen do konektoru WCS.

Nabíječka napájí konektor WCS umístěný nad rychlospojkou *Quick-Connect* na závěsném rameni, který přenáší energii do stropního zvedáku a nabíjí baterie.

Nabíjecí port nástěnného systému nabíjení (WCS)

Příprava

Kontrola obsahu balení

Po dodávce zařízení zkontrolujte obsah balení proti balicímu listu, aby bylo zajištěno, že je kompletní. Zkontrolujte, zda nedošlo k poškození během přepravy. Pokud ano, poškozené zařízení nepoužívejte a obraťte se na svého místního zástupce společnosti Arjo.

POZNÁMKA: Před prvním použitím zvedáku je třeba baterie dobíjet nejméně po dobu 8 hodin.

První spuštění

Stiskněte tlačítko hlavního spínače zapnutí.

POZNÁMKA: Pokud se zařízení *Maxi Sky 2* používá v mobilní verzi, použijte návod k použití pro MS2 Transportable.

Nastavení data/času

Při prvním spuštění přejde zvedák do režimu vyžadujícího nastavení data a času. Je třeba správně nastavit datum a čas, protože zvedák bude informovat uživatele, že je třeba provést údržbu v zaznamenaném datu. Pokud potřebujete tato nastavení změnit, postupujte podle části „Přizpůsobení potřebám uživatele“.

Pro změnu hodnoty stiskněte tlačítko ↑ nebo ↓ na ručním ovladači. Když je parametr nastaven správně, stiskněte tlačítko i pro potvrzení volby a pokračujte k dalšímu parametru. Po nastavení posledního parametru přejde zvedák do normálního režimu.

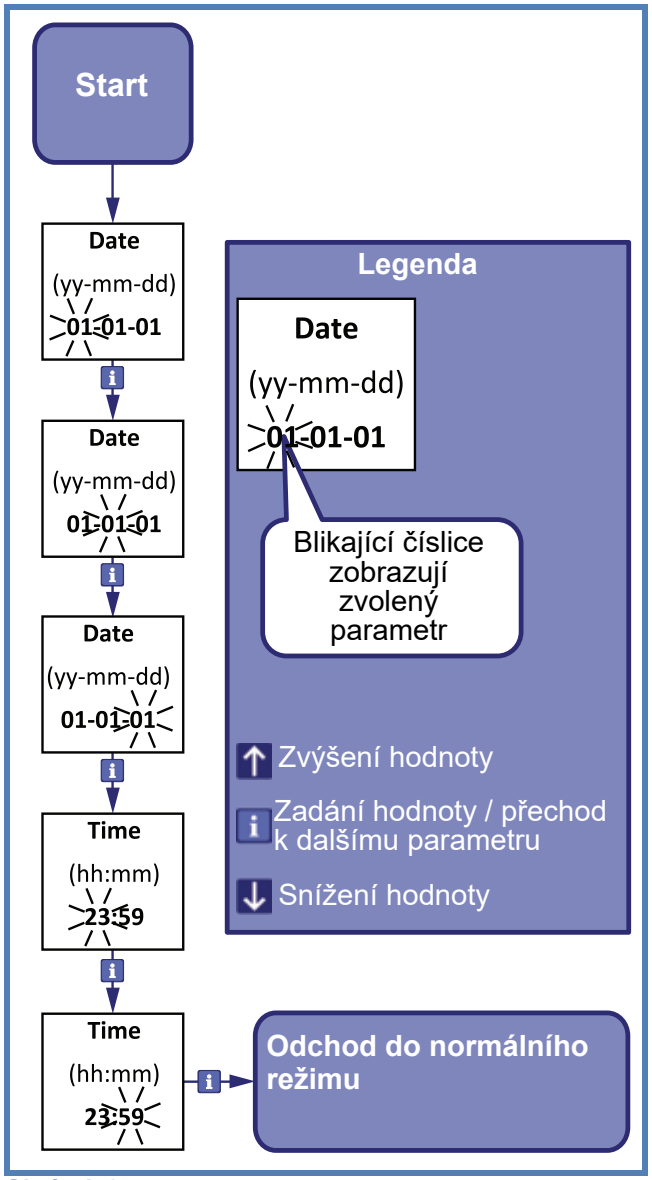

Obrázek 6

Postup nastavení ostatních parametrů je uveden v části „Přizpůsobení potřebám uživatele“ na strana 17.

Kroky před prvním použitím

Vždy zajistěte, že:

- Systém kolejnic a zvedák jsou nainstalovány autorizovaným zástupcem společnosti Arjo v souladu s místními předpisy.
- Byl proveden zátěžový test na kolejnici podle pokynů společnosti Arjo.
- Všechny kolejnice musí být uzavřeny koncovými zarážkami nebo připojeny s jinými uzavřenými prvky dráhy.

Úkony před každým použitím

POZNÁMKA: V každém individuálním případě je nutné zvážit přítomnost druhého pečovatele, který by poskytl pacientovi/klientovi oporu.

VAROVÁNÍ: Před pokusem o přesunutí pacienta/klienta musí jeho klinickou způsobilost k přesunu posoudit kvalifikovaný zdravotnický pracovník, přičemž bere v úvahu mimo jiné to, že při přesunu může vzniknout významný tlak na tělo pacienta/klienta. Nesprávně indikovaný přesun může zhoršit pacientův/klientův zdravotní stav.

VAROVÁNÍ: Před přesunem pacienta/klienta odstraňte z cesty veškeré překážky. Mohlo by dojít k poranění.

Vždy zajistěte, že:

- Zařízení používají školené pečující osoby.
- Zvláštní pozor je třeba věnovat přesunu pacienta/klienta, který má připojeny elektrody, katétry a jiné zdravotnické prostředky.
- Vak je zkontrolován a jsou dodržovány postupy zvedání uvedené v tomto návodu.
- Pokud pacient/klient zneklidní, zastavte jeho přesun a spusťte jej bezpečně dolů.
- Při provádění každodenní údržby je třeba věnovat zvláštní pozornost následujícím prvkům:
  - Kontrolujte popruh na opotřebení, změnu barvy a uvolněná vlákna.
  - Zkontrolujte všechny části vaku (upevňovací prvky, materiál, švy a popruhy), zda nevykazují známky opotřebení.
  - Zkontrolujte závěsné rameno na poškození či praskliny. Ujistěte se, že je veškeré příslušenství řádně zajištěno a že jsou přítomny všechny komponenty (kryt a západka) rychlospojky *Quick-Connect* (nebo komponenty karabinového klipu, pokud pracujete s modelem *stropního zvedáku Basic*).

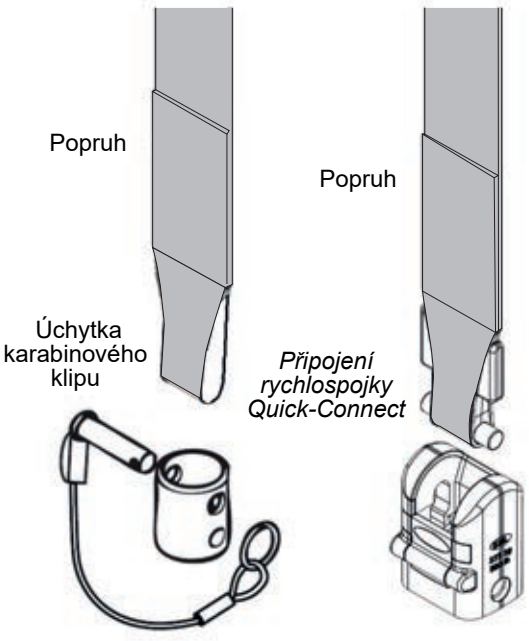

  - Kontrolujte známky vnějšího poškození, chybějících částí nebo popraskaných desek.
  - Zajistěte, aby byly všechny koncové zarážky a krytky na svých místech.
- Při zdvihání nebo spouštění pacienta/klienta dolů vždy veďte popruh z bezpečnostních důvodů co nejvíce rovně, abyste zamezili předčasnému opotřebení komponent zvedáku. Nikdy nepřekračujte maximální hodnoty uvedené na Obrázek 7.

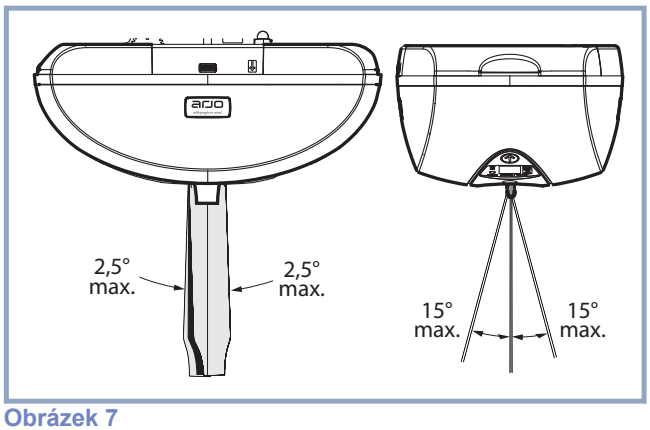

Obrázek 7

VAROVÁNÍ: Zajistěte, aby v dráze popruhu nebyly žádné předměty. Mohly by poškodit nebo proříznout popruh a způsobit pád pacienta/klienta.

Přizpůsobení potřebám uživatele

U řady stropních zvedáků *Maxi Sky* 2 může vyškolený uživatel přizpůsobit určité parametry pro optimalizaci jeho interakce s prostředím, kde je nainstalován.

Vstup do režimu přizpůsobení

Pro vstup do režimu přizpůsobení stiskněte a tři sekundy podržte tlačítko i.

Když se na displeji zobrazuje nabídka programování, stiskněte tlačítko ↓ pro volbu přizpůsobení a pak stiskněte tlačítko i pro vstup do režimu přizpůsobení.

Na displeji se zobrazí první parametr s aktuálním nastavením (viz obr. 8).

K navigaci v nabídce použijte tlačítka ↓ a ↑.

Je-li zapotřebí změnit volbu parametru, stiskněte tlačítko i pro zadání režimu nastavení parametrů a pak použijte tlačítko ↓ nebo ↑ k výběru volby (příští/předchozí) nebo k nastavení numerických hodnot (zvýšit/snížit).

Když je parametr nastaven na požadovanou volbu, stiskněte tlačítko i pro přijetí výběru. Ozve se krátké pípnutí a zvedák se vrátí do nabídky přizpůsobení.

Pro ukončení režimu přizpůsobení zvolte „back“ a stiskněte tlačítko i nebo vyčkejte 60 s bez stisknutého jakéhokoli tlačítka.

Programovatelné parametry

V následující tabulce jsou parametry, které lze nastavit tak, aby odpovídaly vašim potřebám.

Tabulka 1

Parametr	Popis	Nastavení (implicitní nastavení tučným písmem)
motor speed	Rychlost přesunu podél kolejnice	10 cm/s (4 in/s) 15 cm/s (6 in/s) **20 cm/s (8 in/s)**
rtc/rth function	Varianty RTC/RTH	(**disable** (vypnout)), auto, ←, →
ppp function	Povolení/ zakázání PPP	**disable (zakázat)**, enable (povolit)
strap length	Doba rozvinutí popruhu v režimu RTC/RTH	**13 cm** – 152 cm (**5 in** – 60 in) Neúčinné, pokud jsou zakázány funkce RTC/RTH i PPP.
detection time	Maximální čas, povolený k hledání nabíjecí stanice nebo stanice PPP	0,5 až 5 min (**1,5 min**) Neúčinné, pokud jsou zakázány funkce RTC/RTH i PPP.
ready state	Doba nečinnosti zvedáku před přechodem do klidového režimu.	1 až 20 min (**10,5 min**)
hoist led	Povolení/ zakázání* zelené LED kontrolky	disable (zakázat), **enable (povolit)**
date/time	Aktuální datum/ čas	Závisí na hodnotě nastavené při prvním spuštění **(11-01-01 00:00)**
back	Ukončení režimu přizpůsobení	

*Červené signály zůstávají vždy povoleny.

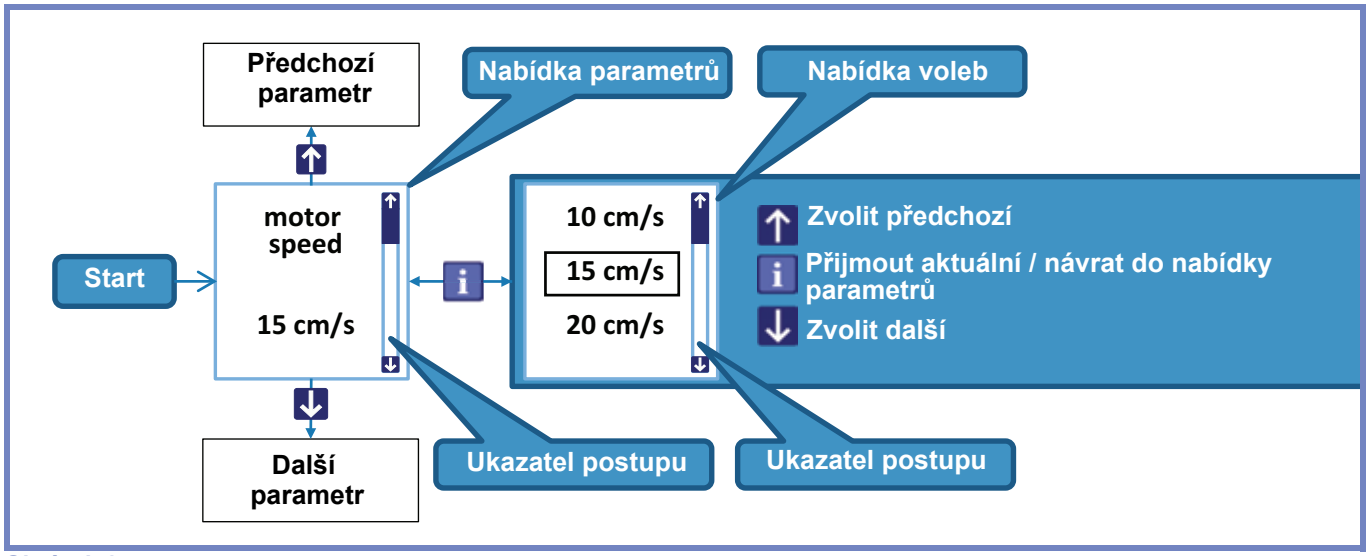

Obrázek 8

Ovládací prvky a vlastnosti

Klidový režim

Zvedák vypne displej pro úsporu spotřeby energie vždy, když není používán delší dobu, než nastane čas konfigurovaný v parametru pro pohotovostní stav (viz parametr „Ready state“, Tabulka 1). Proto nesmí být vypínáno napájení zařízení *Maxi Sky 2* po každém použití.

LED nadále zůstává svítit nepřerušovaně zeleně, pokud je nabití baterií vyšší než 25 % nebo bliká zeleně, když se zvedák nabíjí. Stavová LED změní barvu na červenou, když nabití baterií poklesne pod 25 % jejich plného nabití. Zvedák dvakrát pípne každých 10 sekund, když baterie dosáhnou kritického bodu (méně než 5 %).

Zvedák se aktivuje každých 15 minut pro zobrazení hlášení o nedostatečném nabití baterií a po 30 sekundách opět přejde do klidového režimu. Stiskem kteréhokoli tlačítka na ručním ovladači se zvedák probudí z klidového režimu.

Ovládací prvky pohybu

Pohyb zařízení *Maxi Sky* 2 je dosažen pomocí ručního ovladače obsahujícího příkazová tlačítka k ovládání zvedáku.

Vertikální pohyb

- Tlačítka ↓ a ↑ se používají ke zdvihání nebo spouštění pacienta/klienta dolů. Lze také použít pomocná tlačítka.
- Funkce zdvihání a spouštění dolů se zrychlují postupně, aby se při stisku tlačítka předešlo jakémukoli rychlému pohybu, a zůstávají aktivní po celou dobu stisku tlačítka.
- Pohyb se zpomaluje postupně, aby se předešlo jakémukoli rychlému pohybu při uvolnění stisku tlačítka.

Horizontální pohyb

- Modely se čtyřmi funkcemi jsou vybaveny tlačítky ← a →, která aktivují motor bočního posunu pro posun zvedáku podél kolejnice. U modelu se dvěma funkcemi je nutno zvedák posouvat ručně.
- Funkce ← a → se zrychlují postupně, aby se při stisku tlačítka předešlo jakémukoli rychlému pohybu, a zůstávají aktivní po celou dobu stisku tlačítka.
- Přemisťování se zpomaluje postupně, aby se předešlo jakémukoli rychlému pohybu při uvolnění stisku tlačítka.

VAROVÁNÍ: Netahejte zvedák ručním ovládáním, které se může rychle vrátit zpět, a tím způsobit zranění.

VAROVÁNÍ: Netlačte na pacienta/klienta ani za něj netahejte. Pohybujte zvedákem uchopením závěsného ramene a tlačením na něj či tahem za něj nebo použijte tlačítko ← či →.

Powered Dynamic Positioning System (PDPS)

Modely vybavené PDPS (dynamický polohovací systém s elektrickým pohonem) se dodávají s ručním ovladačem s tlačítky a umožňujícími polohování pacienta/klienta do svislé nebo nakloněné polohy podle polohy při zahájení přesunu a/nebo v místě určení.

Stiskněte a podržte pro umístění pacienta/klienta do sedící polohy.

Stiskněte a podržte pro umístění pacienta/klienta do nakloněné polohy.

Návrat k nabíjení / návrat do výchozí polohy (RTC/RTH)

Tato funkce je zakázána z výroby, viz část „Přizpůsobení potřebám uživatele“ na strana 17 pro pokyny, jak tuto funkci povolit.

Když je funkce RTC/RTH povolena, tlačítko je určeno k automatickému odeslání zvedáku zpět do nabíjecí stanice nebo do předem určeného místa podél kolejnice pro připravenost k příštímu použití.

VAROVÁNÍ: Před použitím RTC/RTH se ujistěte, že v cestě nikdo nestojí. Kontakt se zvedákem nebo jeho příslušenstvím by mohl vést k poranění.

- Stiskem a podržením tlačítka RTC na 3 sekundy pošlete zvedák zpět do nabíjecí stanice.
- Na systémech ECS nebo WCS, které nejsou vybavené nabíjecí stanicí, se stiskem tlačítka RTH na 3 sekundy pošle zvedák do stanice PPP.

Poznámka: Tato funkce není dostupná v systému se zabudovanou kolejnicí.

Funkci může programovat servisní technik ve třech různých režimech.

- Auto: V tomto režimu si jednotka zapamatuje místo nabíjecí stanice a automaticky se pohybuje tímto směrem, když je funkce aktivována.
- ← / →: V těchto režimech se jednotka vždy pohybuje v příslušném předem nastaveném směru, když je funkce aktivována.

RTC/RTH lze kdykoli zastavit:

- stiskem libovolného tlačítka na ručním ovladači
- zatažením za šňůru pro nouzové zastavení
- přidržením závěsného ramene.

Řada stropních zvedáků *Maxi Sky* 2 je vybavena snímačem zatížení, který zastaví libovolný pohyb, pokud je při zdvihání zjištěna změna zatížení. Zajistěte, aby v cestě nebyla žádná překážka.

VAROVÁNÍ: NEPOUŽÍVEJTE funkci RTC/RTH, když je pacient/klient zavěšen na zvedáku, jelikož by mohlo dojít k jeho poranění.

VAROVÁNÍ: Detektor váhy ve zvedáku, který brání funkci RTC/RTH, když je pacient/klient zavěšen na zvedáku, může detekovat pouze minimální zatížení 20 kg (45 lb). Zvláštní péči je třeba věnovat ovládání ručního ovladače při přesunu pacienta/klienta s hmotností 20 kg (45 lb) nebo méně.

Monitorování použití

Řada stropních zvedáků *Maxi Sky* 2 je vybavena monitorem používání informujícím uživatele, že je nutno provést údržbu na základě počtu přesunů, historie používání, plánu pravidelné údržby nebo nesprávného fungování (viz část „Symboly na displeji“).

Požadovaná údržba

Bzučák a červená LED se používají k upoutání pozornosti uživatele a signalizuje, že se na displeji zobrazuje hlášení ve vztahu k údržbě nebo nesprávnému fungování.

Zobrazení údajů o použití

Řada stropních zvedáků *Maxi Sky* 2 rovněž zaznamenává, kolikrát byl použit pro pomoc technikům provádějícím servis zvedáku.

Přístup k historii používání lze dosáhnout dvěma různými způsoby podle stavu povolení funkce PPP.

Přístup k údajům o použití když je funkce PPP zakázána

Po krátkém stisku tlačítka i se zobrazí obrazovky historie používání.

Listujte obrazovkami pomocí tlačítka i.

Zvedák ukončí obrazovky s daty po stisku tlačítka i, když se zobrazuje „Average Lifts/Day“. Historii používání lze také kdykoli ukončit tlačítkem ↓ nebo ↑.

Dále je seznam informací dostupný v tomto režimu.

Štítek	Podrobnosti
Total Lifts	Celkový počet zdvihů od prvního spuštění
Lifts Last Day	Počet zdvihů v posledním dni – aktualizováno v 00:00
Lifts Last Week	Zdvihy v minulém týdnu od neděle do soboty
Average Lifts/Day	Průměr zdvihů v minulých 7 dnech

Přístup k údajům o použití, když je funkce PPP povolena

Stiskem a podržením tlačítka i na 3 sekundy se uživatel vrátí do obrazové nabídky, kde je požadováno potvrzení zobrazení informací o datech (viz Obrázek 9).

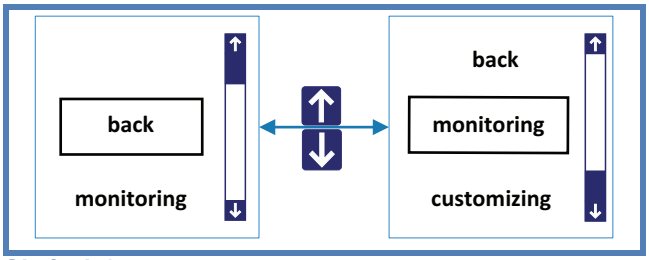

Obrázek 9

Navigujte v nabídce pomocí tlačítka ↓ nebo ↑, zvolte „monitoring“ a následně stiskněte tlačítko i pro přijetí volby.

Dále je seznam informací dostupný v tomto režimu. K navigaci v nabídce použijte tlačítko ↓ nebo ↑.

- Total Lifts
- Lifts Last Day
- Lifts Last Week
- Average Lifts/Day
- Hours of Use
- Overweight Lifts
- Over Duty Cycles
- Version / Serial №

Pro ukončení datových obrazovek zvolte „back“ a pak stiskněte i pro přijetí.

Nouzové zastavení (červená šňůra)

Tomuto zařízení je snadno a rychle přístupná funkce umožňující úplné blokování zvedáku v případě, že nastane nekontrolovatelná situace.

UPOZORNĚNÍ: Nepohybujte zvedákem taháním za červenou šňůru nouzového zastavení. Mohlo by dojít k poruše nebo poškození.

UPOZORNĚNÍ: V případě tahání za šňůru nadměrnou silou může dojít k poškození zvedáku.

Při zatáhnutí za šňůru:

- Výtah zastaví veškeré činnosti, displej a všechny kontrolky zhasnou.
- Malá červená plastová vložka se vysune z pláště.

Upozorňujeme, že pacient/klient vážící více než 55 kg (120 lb) může být při aktivaci nouzového zastavení spouštěn pomalu.

Postup reaktivace zvedáku

Zatlačte na červenou plastovou vložku.

- Zvedák je připraven k použití, když se na displeji zobrazuje symbol baterie nebo ikona ECS.

Mechanizmus nouzového spouštění

V nepravděpodobném případě abnormální situace, například poruchy na elektroinstalaci, zajistí mechanizmus nouzového spouštění bezpečný způsob, jak dostat pacienta/klienta dolů na židli, lůžko nebo invalidní vozík.

Mechanizmus nouzového spouštění by se měl používat pouze v nouzových případech.

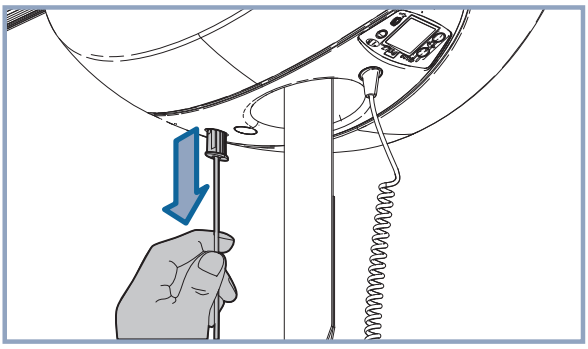

Zatáhněte za šňůru nouzového zastavení.

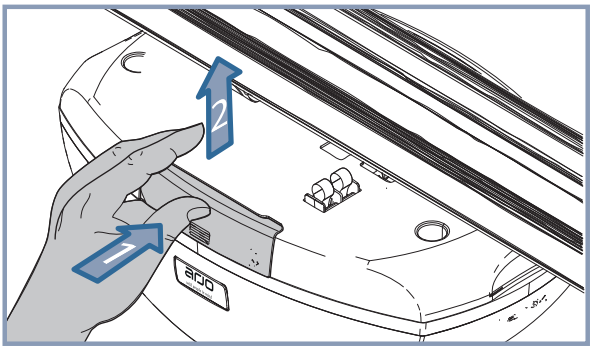

Otevřete postranní dvířka, abyste se dostali ke spouštěcímu mechanizmu.

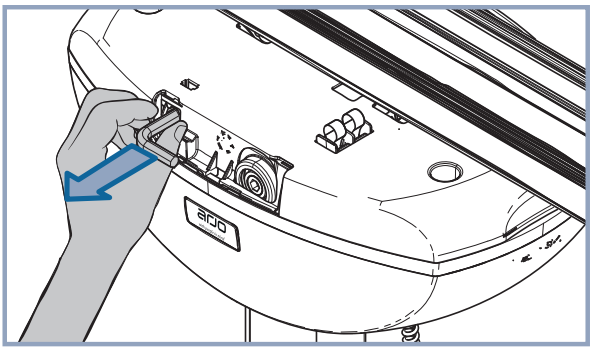

Vytáhněte 8mm šestihranný klíč z úložného oddílu.

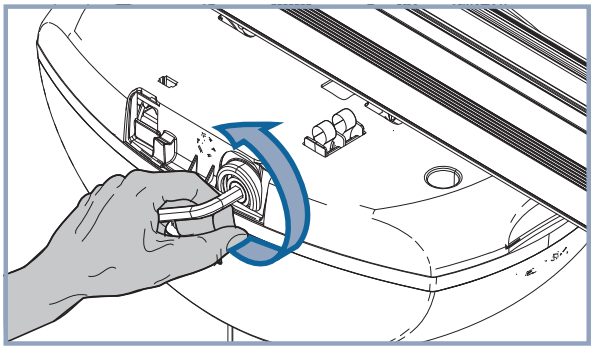

Zasuňte inbusový klíč do hřídele. Otočte klíčem proti směru chodu hodinových ručiček, tak abyste pacienta/klienta mírně spustili.

Jakmile je pacient/klient spuštěn a bezpečně usazen v židli, na lůžku nebo ve vozíku, přivolejte kvalifikovaného technika, aby zvedák prohlédl.

Nouzová brzda

V nepravděpodobném případě abnormální situace, například pro případ mechanické poruchy, je zvedák vybaven brzdovým systémem, který se automaticky spustí a zablokuje spouštění. Za této situace nebude mechanizmus nouzového spouštění fungovat.

VAROVÁNÍ: Když se aktivuje nouzová brzda, vypněte jednotku, na zvedák umístěte výstražný nápis, aby nebyl nadále používán, a přivolejte místního zástupce společnosti Arjo ke kontrole.

Informace o baterii

Displej	Nabití baterie	Poznámky
	100 %	Normální provozní rozsah
	75 %	
	50 %	
	25 %	Téměř vybitá Provázeno krátkým pípnutím při stisku jednoho z následujících tlačítek
	< 5 %	Kritický stav Ikony se střídají a je to provázeno krátkým pípnutím každých 10 sekund

Baterie pro toto zařízení jsou nabíjecí olověné kyselinové baterie. Budete-li respektovat tyto pokyny a pamatovat na ně, bude manipulace s baterií bezpečná a zajistíte tak její dlouhou životnost. Nerespektování těchto pokynů může mít za následek krátkou životnost baterie a v extrémních případech může být pro uživatele nebezpečné.

Životnost baterie závisí na mnoha faktorech. Patří mezi ně četnost používání, četnost nabíjení, provozní teplota, skladování a doba skladování.

Používání olověných baterií s kyselinou s nabitím pod 5 % může baterii poškodit, což může mít za následek kratší životnost baterie. Nabití 5 % je indikováno symbolem kritického stavu baterie, blikajícím na displeji. Za této situace umožňuje zvedák pouze pohyb dolů. Dobijte baterie co nejdříve.

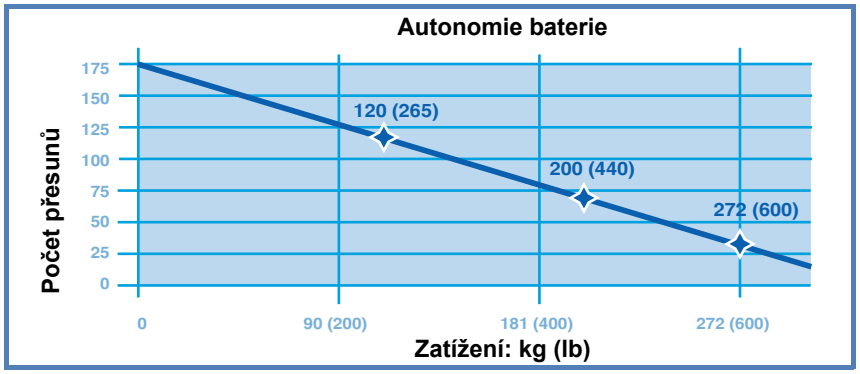

Tento graf ilustruje vztah mezi počtem zdvihů proti zdvihanému zatížení, které lze provést před dosažením kritické úrovně nabití baterie.

Nabíjení baterií

VAROVÁNÍ: Nepoužívejte nabíjecí stanici s poškozenou šňůrou, nebo když došlo k pádu či poškození jednotky. Neohýbejte síťový kabel násilím a nestavte na něj těžké předměty, protože by mohlo dojít k poškození kabelu a mohlo by to způsobit požár nebo zásah elektrickým proudem.

POZNÁMKA: Zvedák může být provozován kdykoli i během nabíjení baterií, které se automaticky zastaví.

Systém nabíjecí stanice (C-Stat)

Model se 2 funkcemi: Přesuňte zvedák pod nabíjecí stanici.

Model se 4 funkcemi: Stiskem tlačítek ← a → nebo tlačítka dostanete zvedák do nabíjecí stanice.

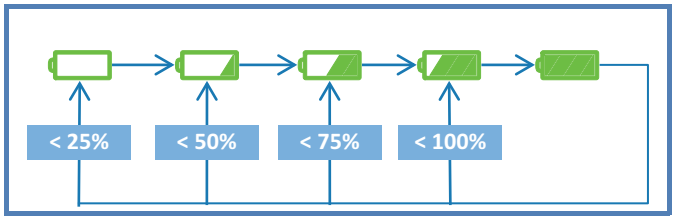

Zkontrolujte LED pro potvrzení, zda se baterie správně nabíjejí.

- LED bude blikat zeleně, dokud nebudou baterie plně nabity.
- Budou se střídat zobrazení úrovně nabití baterie podle aktuální úrovně dobití baterie pro zobrazení procesu nabíjení.

Pokud jsou baterie zcela vybité, může jejich úplné dobití trvat až 8 hodin.

Nástěnný systém nabíjení (WCS) – postup připojení

1

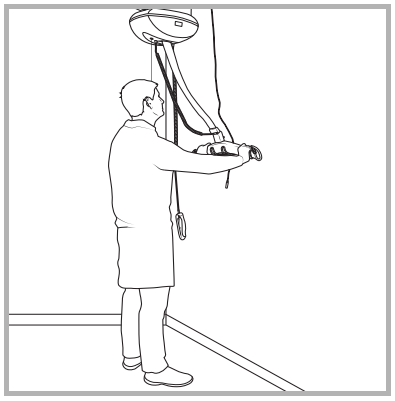

Ručně zavěste závěsné rameno na nástěnný hák upevněný ve zdi.

2

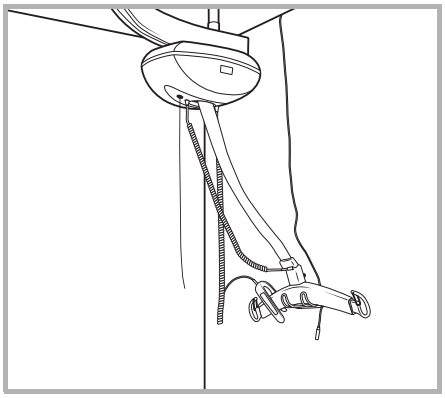

K závěsnému rameni připojte ruční ovladač tak, aby jeho kabel nebyl napnutý a nedošlo k náhlému vymrštění. Namotejte přebývající část popruhu.

3

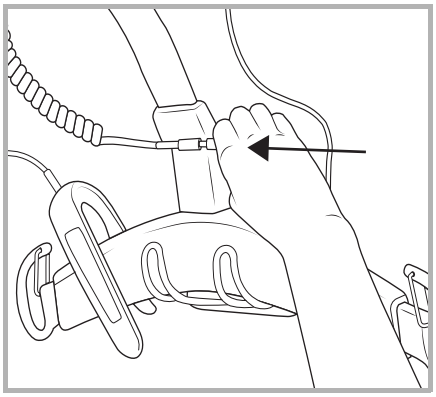

Připojte nebo zasuňte kabel nabíječky do konektoru nástěnného systému nabíjení (WCS).

Nabíjecí port nástěnného systému nabíjení (WCS).

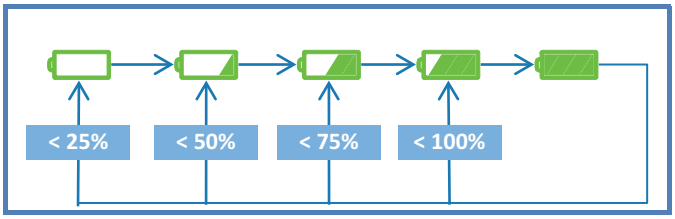

Zkontrolujte LED na zvedáku *Maxi Sky 2* pro ověření, zda se baterie správně nabíjejí.

- LED bude blikat zeleně, dokud nebudou baterie plně nabity.
- Budou se střídat zobrazení úrovně nabití baterie podle aktuální úrovně dobití baterie pro zobrazení procesu nabíjení.

Pokud jsou baterie zcela vybité, může jejich úplné dobití trvat až 8 hodin.

POZNÁMKA: Když je ruční ovladač zavěšen na závěsném rameni, kabel by měl volně viset a neměl by být napnutý, aby nedošlo k náhlému vymrštění.

VAROVÁNÍ: Před použitím zvedáku je nutné kabel nabíječky odpojit od konektoru WCS.

Nástěnný systém nabíjení (WCS) – postup odpojení

1

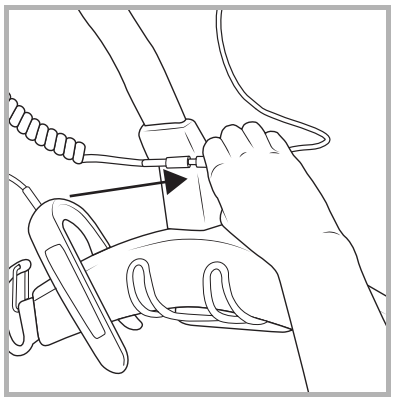

Odpojte kabel nabíječky z konektoru WCS.

2

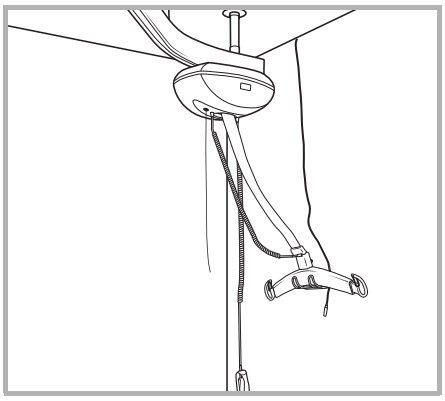

Odstraňte ruční ovladač ze závěsného ramene a nechte ho volně viset, aby nedošlo k jeho nechtěnému navinutí.

3

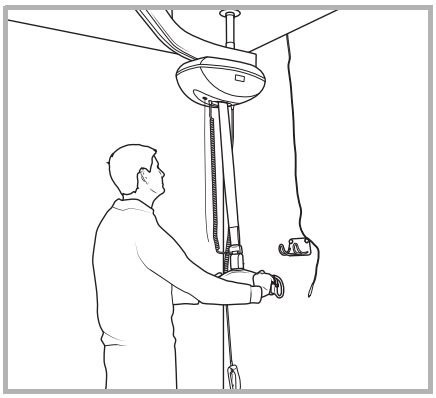

Ručně uvolněte závěsné rameno z nástěnného háku. Položte ho pod zvedák tak, aby se popruh mohl postupně napnout.

Systém nabíjení ECS

Systémy vybavené ECS zobrazí ikonu ECS, když je stropní zvedák v režimu nabíjení.

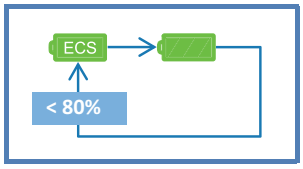

- LED bude blikat zeleně po pevně nastavenou dobu 8 hodin. Poté systém automaticky spustí další 8hodinový cyklus nabíjení, pokud je úroveň nabití baterií stále nižší než 80 %. V opačném případě začne kontrolka LED nepřetržitě svítit.

Je-li během nabíjení spuštěna některá funkce, ikonka ECS zmizí a zelená LED bude svítit trvale. Po uvolnění tlačítka příslušné funkce se přibližně za 20 sekund zařízení pokusí znovu připojit k systému ECS pouze v případě, že úroveň dobití baterií je stále nižší než 80 %.

Jestliže systém ECS nedodává napájecí napětí v důsledku poruchy systému nebo výpadku proudu, na displeji se zobrazí skutečný stav baterie jako u systému bez ECS. Po detekci poruchy se v intervalech 15 minut bude zařízení pokoušet o opětovné připojení k systému ECS. Zařízení se pokusí k systému ECS znovu připojit pouze v případě, že úroveň dobití baterií je nižší než 80 %.

Připojení/odpojení závěsného ramene a vah

(viz strana 25 pro připojení závěsného ramene a váhy modelu stropního zvedáku *Basic*)

Přehled rychlospojek Quick-Connect (modely stropního zvedáku Maxi Sky 2 a Infection Control)

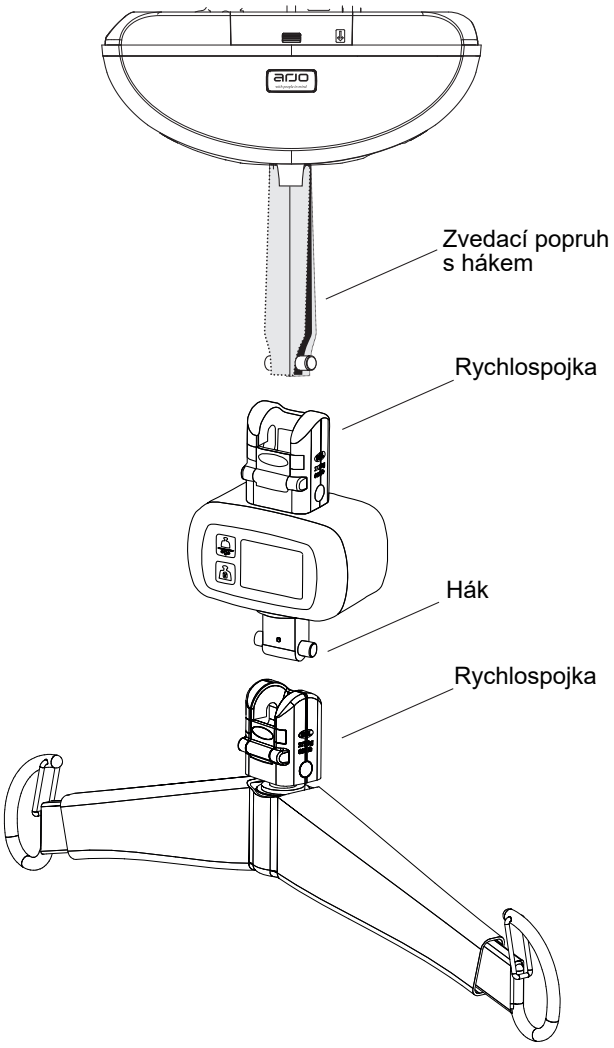

Závěsné rameno a váha jsou opatřeny připojovacím zařízením, které pečující osobě umožňují je vyměnit v několika málo krocích bez použití nástrojů.

VAROVÁNÍ: Závěsná ramena a váhy může instalovat pouze vyškolená osoba. V zájmu zamezení pádu pacienta/klienta se před každým použitím vždy ujistěte, že je hák bezpečně připevněn k připojovacímu zařízení a že je západka zavřená.

Podrobnější informace o používání váhy, je-li k dispozici, naleznete v *návodu k použití váhy*.

Zvedák s rychlospojkou Quick-Connect / závěsné rameno / váha

Na níže uvedených obrázcích je znázorněno, jak připojit zvedák k váze, váhu k závěsnému rameni a zvedák k závěsnému rameni.

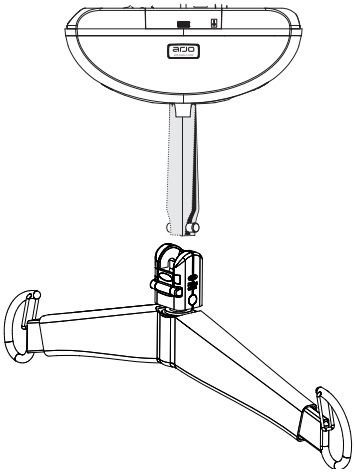

POZNÁMKA: Stejný postup platí pro připojení všech rychlospojek *Quick-Connect* či háků, viz obrázky.

Připojení rychlospojky Quick-Connect

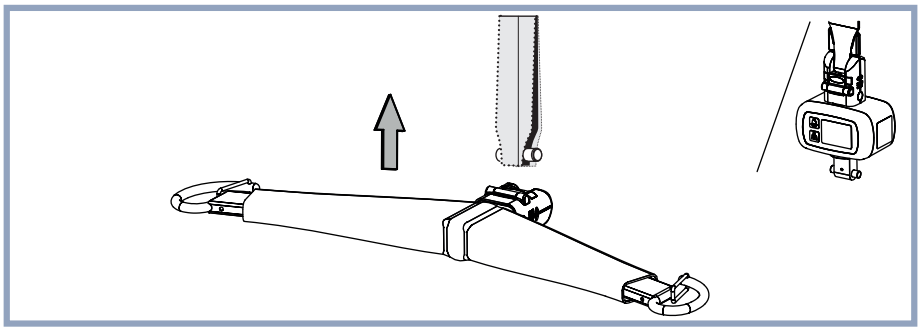

Závěsné rameno / váhu vyrovnejte a rychlospojku *Quick-Connect* připojte k háku.

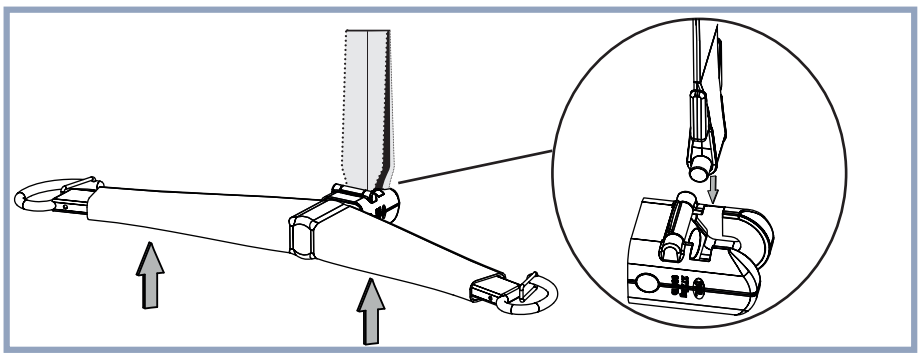

Zasuňte hák do rychlospojky *Quick-Connect*.

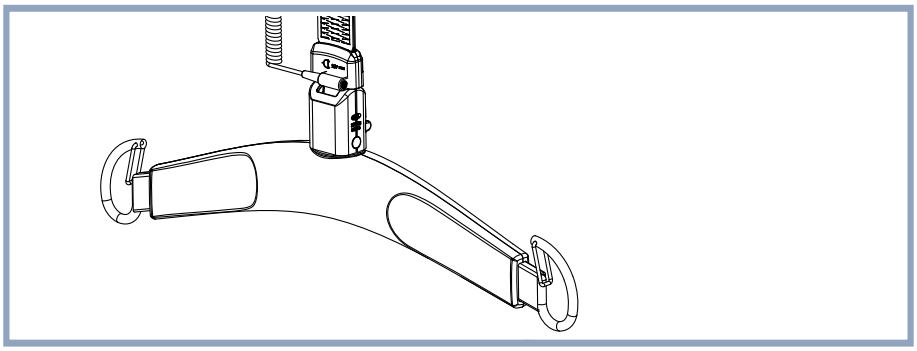

Posuňte závěsné rameno / váhu tak, aby čep zapadl do háku.

POZNÁMKA: Orientace WCS vybaveného rychlospojkou *Quick-Connect* pro usnadnění připojení/odpojení.

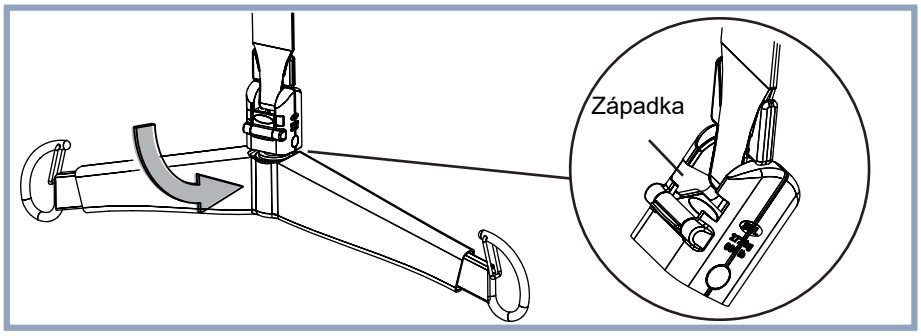

Závěsné rameno otočte do správné polohy.

Ujistěte se, že je západka rychlospojky *Quick-Connect* zajištěná.

Není-li zajištěna, se zvedákem nemanipulujte.

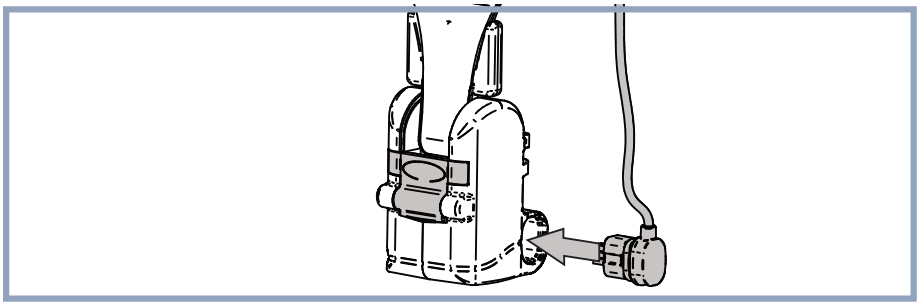

Pokud používáte PDPS, připojte kabel. Kabel je zapojený mezi zvedákem a závěsným ramenem. Na váze není žádná zástrčka pro připojení kabelu.

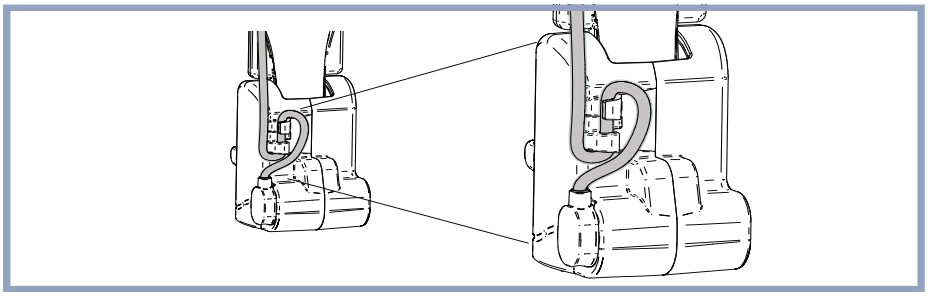

Při použití PDPS zajistěte kabely na zadní straně krytu rychlospojky *Quick-Connect*, jak je znázorněno na obrázku.

Odstranění z rychlospojky Quick-Connect

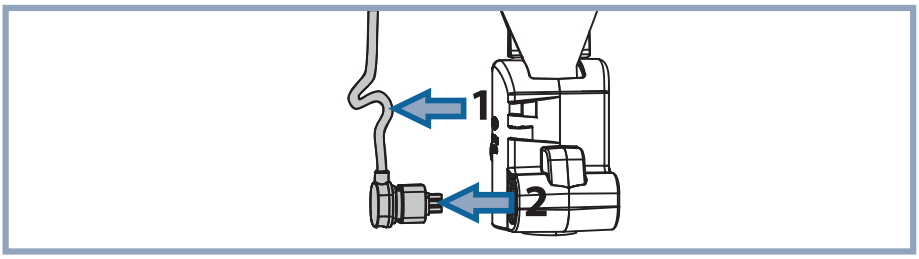

Při použití PDPS odšroubujte kabel ze zadní strany krytu rychlospojky *Quick-Connect* a poté ho odpojte.

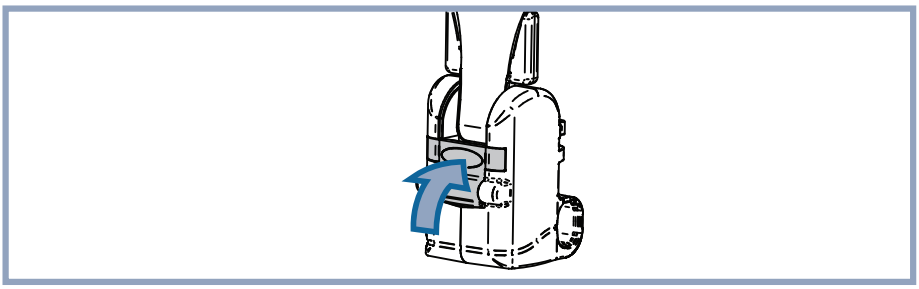

Stisknutím uvolněte západku, která drží popruh na místě.

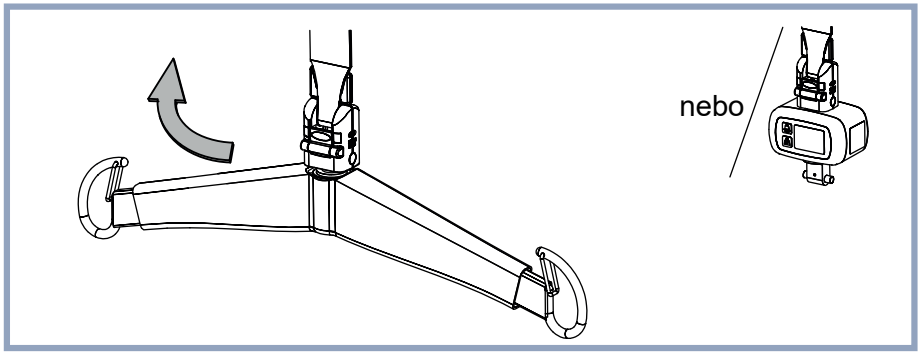

Závěsné rameno nebo váhu otočte směrem k západce.

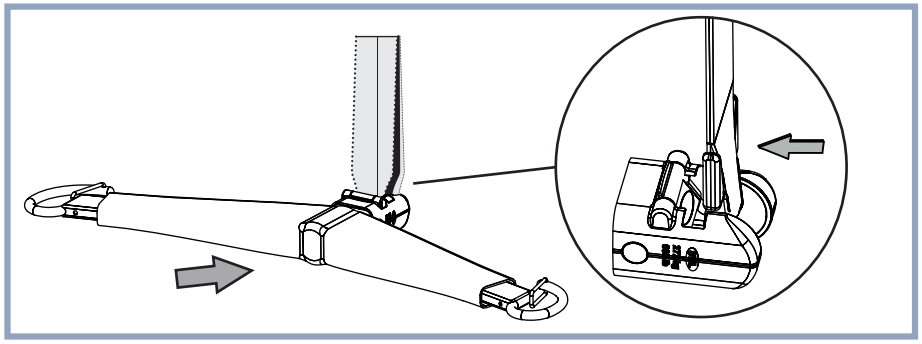

Posuňte závěsné rameno / váhu tak, aby se čep vysunul z háku.

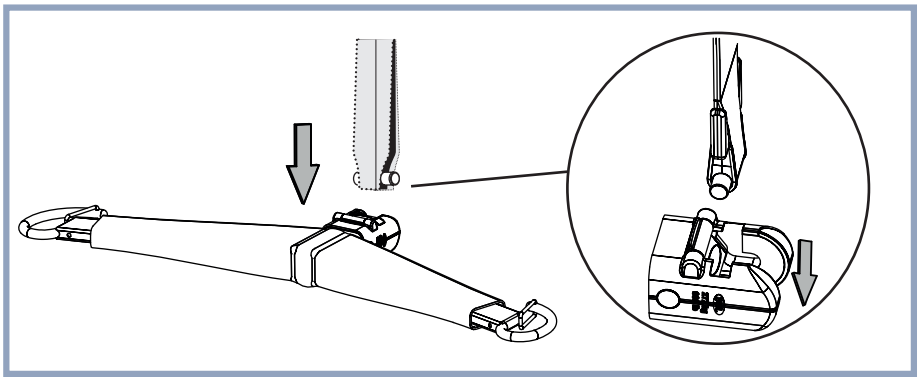

Závěsné rameno / váhu zatáhněte dolů a uvolněte z rychlospojky *Quick-Connect*.

Připojení/odpojení závěsného ramene a vah

(pouze model stropního zvedáku *Basic*)

(viz strana 22 pro připojení závěsného ramene a váhy modelů *stropního zvedáku Maxi Sky 2* a *stropního zvedáku Infection Control Maxi Sky 2*)

Závěsné rameno je opatřeno připojovacím zařízením, které pečující osobě umožňuje jeho výměnu v několika málo krocích bez použití nástrojů. Připevnění závěsného ramene ke zvedáku:

1) Vložte konec popruhu do přípojky závěsného ramene.
2) Protáhněte sponu přípojkou a smyčkou na konci popruhu.
3) Zajistěte přípojku děleným kroužkem.

VAROVÁNÍ: Závěsná ramena a váhy může instalovat pouze vyškolená osoba. V zájmu zamezení pádu pacienta/klienta se před každým použitím vždy ujistěte, že je karabinový klip bezpečně připevněn k poutku popruhu a připojení závěsného ramene. Zajistěte, aby karabinový klip byl uzamčen děleným kroužkem.

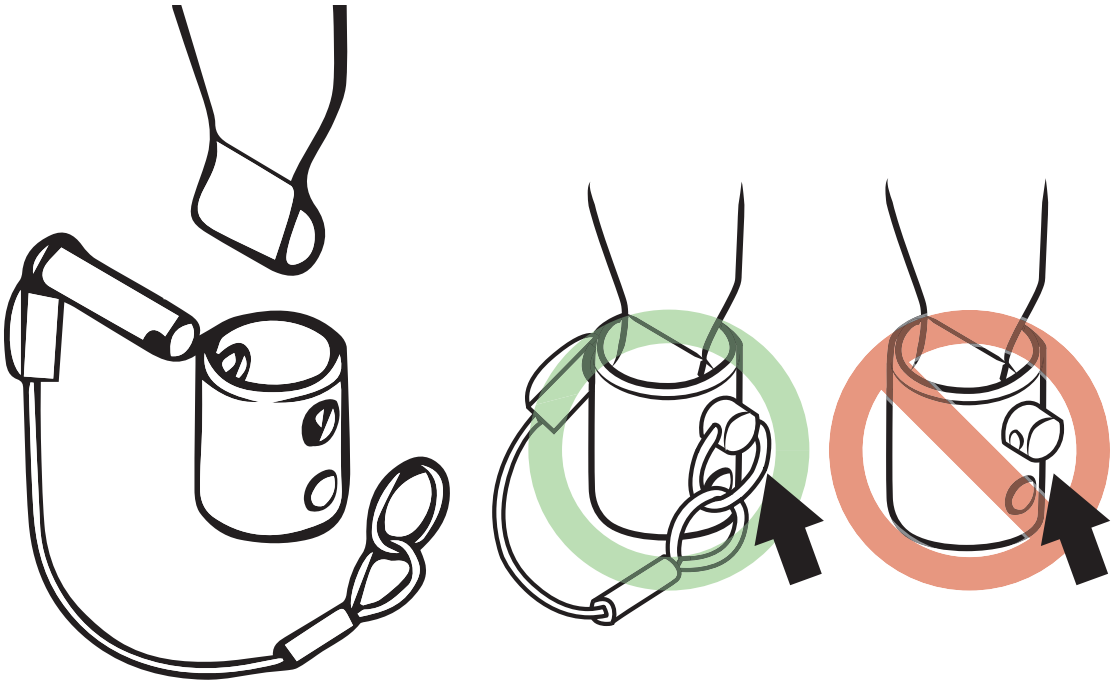

Použití klipových vaků

Kompatibilita klipových vaků

Dále je uveden seznam typických klipových vaků Arjo, které jsou kompatibilní s řadou stropních zvedáků *Maxi Sky* 2.

Použití vaku	Provedení vaku
Obecný přesun	
Hygienický	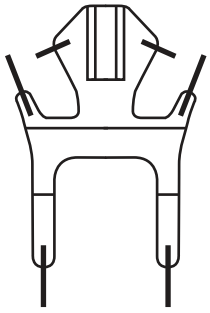

Výběr vaku

Závěsné rameno, které je připevněno ke zvedáku určuje, jaký vak může být použit pro přesun pacienta/klienta.

Většina vaků je barevně označena podle velikosti a mají různě barevnou lemovku a upevňovací popruh:

- Zelenomodrá – Nejmenší – XXS
- Hnědá – Extra malý – XS
- Červená – Malý – S
- Žlutá – Střední – M
- Zelená – Velký – L
- Fialová – Extra velký – LL
- Modrá – Extra velký – XL
- Cihlová – Největší – XXL

Upozorňujeme, že některé modely vaků nejsou dostupné ve všech velikostech.

Pro každou aplikaci je k dispozici široká škála vaků. Pro více informací kontaktujte vašeho místního zástupce společnosti Arjo.

Vaky Flites® (k opakovanému použití u jednoho pacienta/klienta) jsou rovněž dostupné pro většinu modelů. Pokud mají být použity vaky Arjo *Flites* v kombinaci s řadou stropních zvedáků *Maxi Sky* 2, postupujte podle samostatného návodu k použití pro vaky Arjo *Flites*.

POZNÁMKA: Používejte vaky Arjo výhradně v kombinaci s řadou stropních zvedáků ***Maxi Sky* 2**.

Kompatibilita závěsného ramene

Následuje seznam všech závěsných ramen Arjo určených k použití v kombinaci s klipovými vaky doporučenými pro řadu stropních zvedáků *Maxi Sky* 2. Mohou být vhodné i jiné kombinace na základě posouzení zdravotnického zařízení. Při volbě velikosti a kombinace je zapotřebí použít klinický úsudek.

Závěsné rameno	Popis	Pouze model Basic	Velikosti klipových vaků							
			XXS	XS	S	M	L	LL	XL	XXL
700-19475	Ruční plochý DPS (viz varování)		✓	✓	✓	✓	✓	✓	✓	
700-19200	Ruční plochý DPS (viz varování)	✓	✓	✓	✓	✓	✓	✓	✓	
700-19480	Ruční otevřené DPS (viz varování)			✓	✓	✓	✓	✓	✓	
700-19340-BOX	Ruční otevřené DPS (viz varování)	✓		✓	✓	✓	✓	✓	✓	
700-19350	Střední PDPS			✓	✓	✓	✓	✓	✓	
700-19355	Velké PDPS						✓	✓	✓	✓

VAROVÁNÍ: Použití plochého DPS nebo otevřeného DPS v kombinaci s vakem pro pacienty/klienty s amputovanými končetinami může v případě nesprávného použití způsobit zranění.

Připojovací body

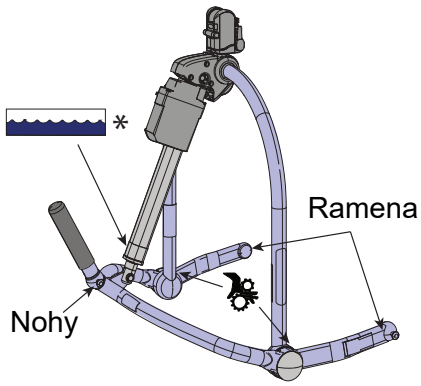

PDPS a ruční otevřené DPS

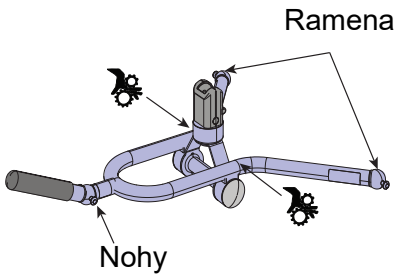

Ruční plochý DPS

*Tento štítek znamená, že nic v poloze nad ním nesmí být ponořeno do vody, ani při koupání nebo sprchování pacienta/klienta.

Připevnění vaku na DPS

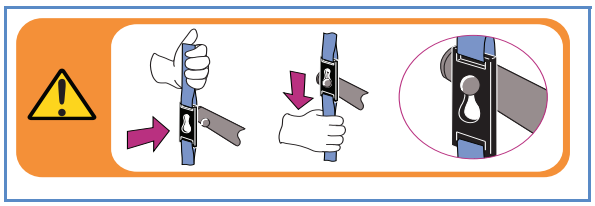

Vložte klipové připojení do očka na PDPS/DPS.

Zajistěte klip na místě tažením vaku dolů tak, aby bylo očko v horní části otvoru pro klip.

(Obrázek vlevo znázorňuje štítek, který je umístěn na závěsném rameni a který tento postup připomíná.)

Metoda 1 – Přímé připojení

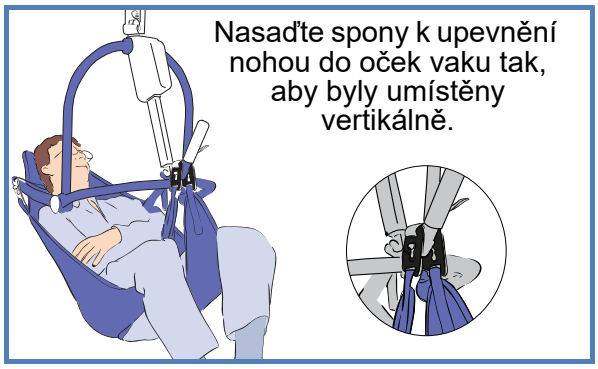

Pro většinu pacientů/klientů se doporučuje použít přímé připojení pro klipy k upevnění nohou.

Metoda 2 – Zkřížené připojení pro nohy

Má-li pacient/klient tendenci vykopnout nohu z klipu, použijte zkřížené přídavné zařízení ke klipům k upevnění nohou, bránící vykopnutí klipu.

Odpojení vaku z DPS

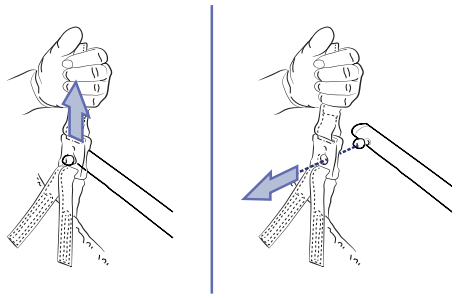

Táhněte za vak až do uvolnění zámku.

Odstraňte klipové připojení z očka na PDPS nebo DPS.

Ovládání DPS a PDPS

VAROVÁNÍ: Pro zajištění maximálního pohodlí a bezpečnosti pacienta/klienta nedovolte, aby se držel za závěsné rameno. Při provozu DPS/PDPS může dojít k přiskřípnutí ruky nebo prstu.

Závěsné rameno DPS se nastavuje zdviháním a snižováním naklápěcí páky, dokud není pacient/klient v požadované poloze.

K ovládání závěsného ramene DPS s elektrickým pohonem použijte tlačítka a na ručním ovladači. Stiskněte a podržte příslušné polohovací tlačítko, dokud pacient/klient nebude v požadované poloze. Pohyb při elektrickém pohonu trvá do dosažení mezní polohy posunu, nebo dokud je stisknuté tlačítko. Jakmile se přeruší elektricky poháněný pohyb, závěsné rameno zůstane pevně v dané poloze.

Přemisťování pacientů/klientů s použitím klipových vaků

VAROVÁNÍ: Závěsné rameno vždy v blízkosti pacienta/klienta přidržujte, aby jej neudeřilo. Mohlo by dojít k poranění.

VAROVÁNÍ: Před pohybem zvedáku se ujistěte, že mají pacienti/klienti dost místa, aby je neudeřil. Mohlo by dojít k poranění.

VAROVÁNÍ: Před zvedáním pacienta/klienta vždy zkontrolujte, zda se vak nezachytil za nějakou překážku (například brzdu nebo područku invalidního vozíku). Mohlo by dojít k poranění.

Přemístění pacienta/klienta z polohy vsedě

Metody, které jsou zde popsány, lze použít k přemisťování pacientů/klientů bez ohledu na to, kde sedí (např. na lůžku, na židli, na vozíku nebo podobně).

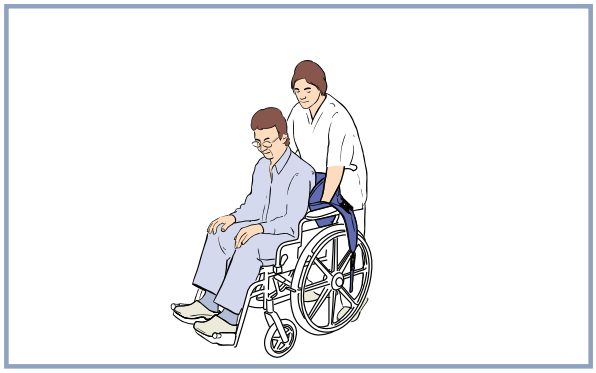

Umístěte vak okolo pacienta/klienta tak, aby základna vaku byla mírně pod kostrčí. K usnadnění polohování vaku lze použít polohovací pomůcku MaxiSlide® nebo MaxiTube®.

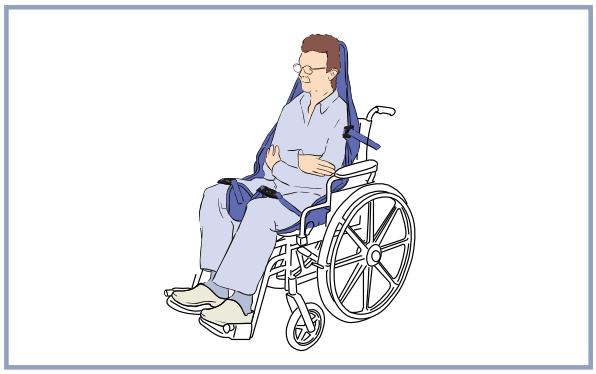

Zajistěte, aby oblast vaku pro oporu hlavy byla pod hlavou. Oba stehenní popruhy vaku podsuňte pod stehno pacienta/klienta tak, aby dosahovaly na vnitřní části stehen.

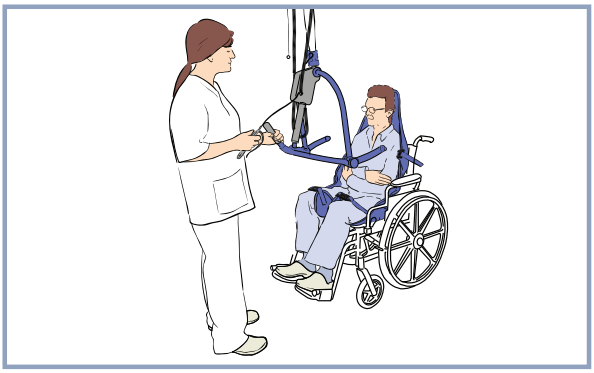

Než k pacientovi/klientovi přistoupíte se zvedákem, zkontrolujte zda:

- Závěsné rameno je v poloze pro náklon.
- Široká část závěsného ramene je na úrovni ramen nebo těsně pod nimi.
- Závěsné rameno si přisuňte tak blízko, aby bylo možno připojit klipy ramenního popruhu vaku k rámu.

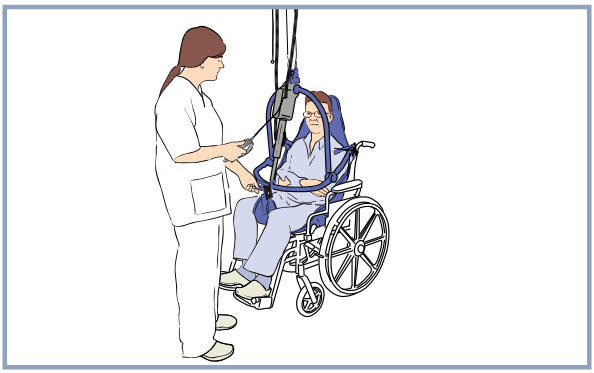

Nejprve připojte klipy na ramenním popruhu, potom rám sklopte a připojte stehenní část. Pokud je třeba, nepatrně spusťte závěsné rameno dále, dbejte však toho, abyste jím nenarazili do pacienta/klienta.

VAROVÁNÍ: Vždy se ujistěte, že jsou připojovací spony vaku správně upevněny a že zůstávají napjaté, když postupně přebírají váhu pacienta/klienta. Předejdete tak pádu pacienta/klienta.

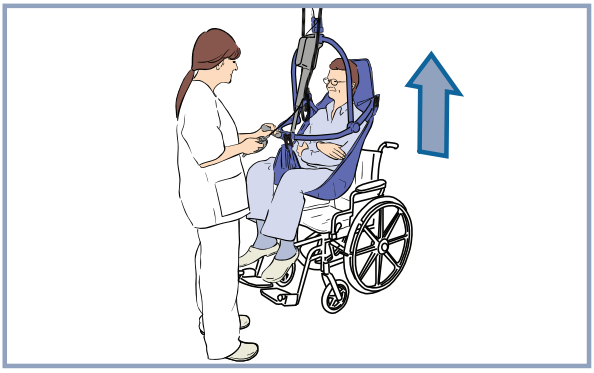

UPOZORNĚNÍ: Netahejte zvedák po kolejnici pomocí kabelu ručního ovladače. Mohlo by dojít k poškození kabelu a případnému narušení funkce ručního ovladače.

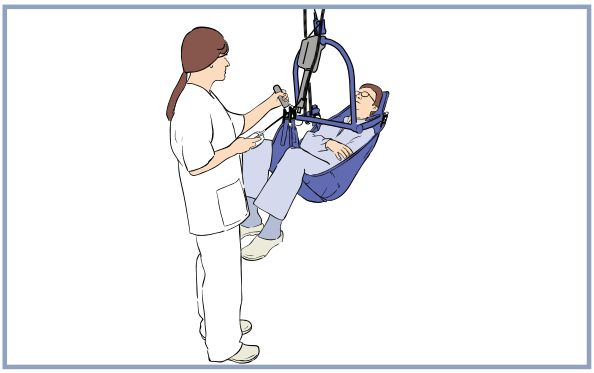

Přistupte k přemístění a mějte přitom ruku na závěsném rameni pro zastavení nadměrného rozhoupání a poskytnutí vyššího pocitu bezpečí.

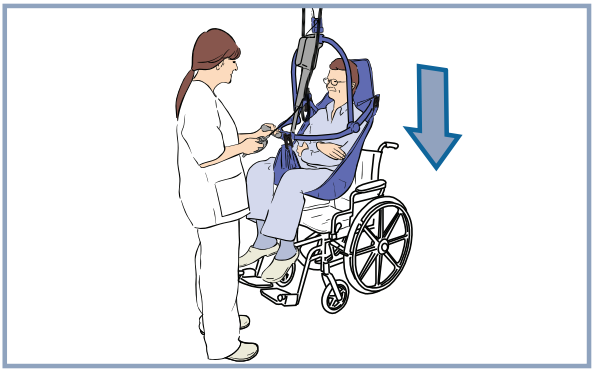

Po přemístění pacienta/klienta do místa určení změňte polohu pacienta/klienta do polohy v místě určení.

Spusťte pacienta/klienta dolů na nové místo a při spouštění provádějte drobné úpravy nastavení tak, aby byl vždy v pohodlné pozici.

VAROVÁNÍ: Při použití funkce spouštění dávejte pozor, abyste do pacienta/klienta nenarazili závěsným ramenem, neboť by mohlo dojít k úrazu.

Když je tělo pacienta/klienta plně podepřeno, odepněte úchyty popruhu stehenní části vaku a poté odpojte ramenní část vaku.

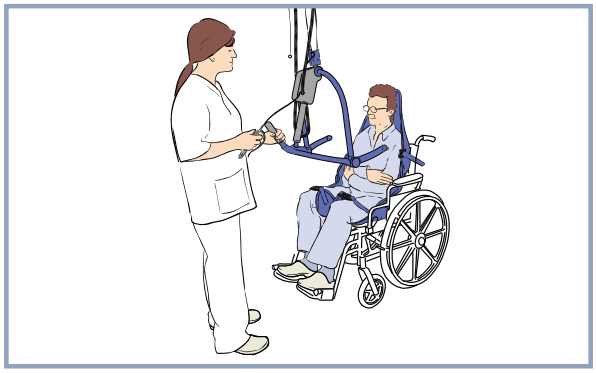

Zvedák přesuňte dále od pacienta/klienta.

Odstraňte vak z pod pacienta/klienta.

Nabijte baterie podle postupu pro systém nabíjení vybavený MS2.

Přemístění pacienta/klienta z polohy na zádech

Technika zvedání zde popsaná může být použita pro ležící pacienty/klienty bez ohledu na to, kde leží (na lůžku nebo na podlaze tělocvičny).

Než začnete, zkontrolujte, zda je lůžko ve správné pracovní výšce.

Převalte pacienta/klienta na bok směrem k pečující osobě. Přeložte vak na polovinu a položte jej na lůžko nebo na příslušnou oblast na podlaze vedle pacienta/klienta tak, aby měl konec páteře v místě dna vaku a aby horní strana vaku přečnívala přes jeho hlavu.

VAROVÁNÍ: Zajistěte, aby byla na lůžko nainstalována bezpečnostní postranice, aby nedošlo k pádu pacienta/klienta.

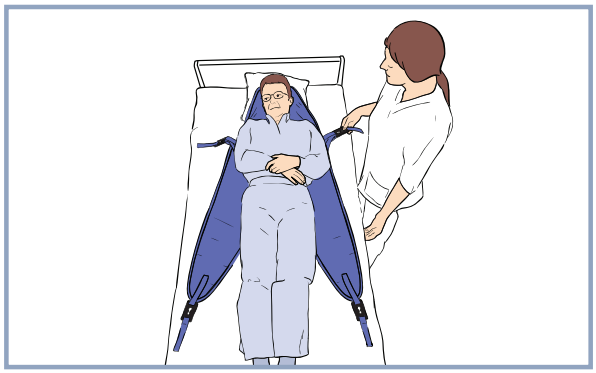

Přetočte pacienta/klienta zpět na vak, a poté trochu do opačného směru, abyste mohli rozložit složenou část vaku.

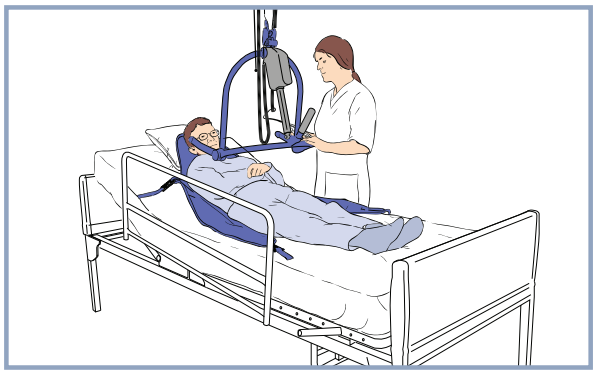

Je-li to možné, mírně nadzdvihněte jeho hlavu z lůžka.

Než k pacientovi/klientovi přistoupíte se zvedákem, zkontrolujte následující:

- Závěsné rameno je v poloze pro náklon.
- Závěsné rameno si přisuňte tak blízko, aby bylo možno připojit klipy ramenního popruhu vaku k rámu.

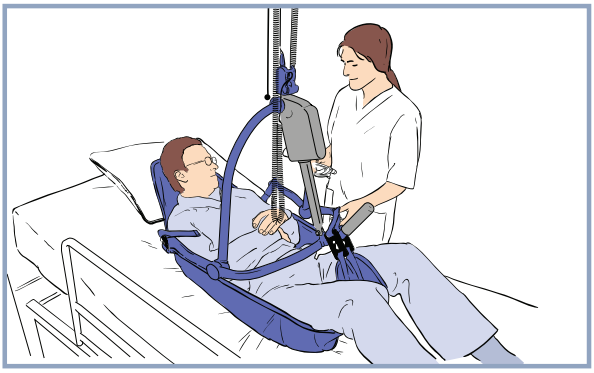

Pomocí ručního ovladače spusťte závěsné rameno dolů a dávejte pozor, abyste nespustili rám na pacienta/klienta.

Připojte klipy popruhů ramenní a stehenní části vaku k závěsnému rameni.

VAROVÁNÍ: Vždy zkontrolujte, zda jsou klipové úchyty vaku správně připevněny a zda jsou napnuty, když dochází k postupnému zatížení vahou pacienta/klienta. Předejdete tak pádu pacienta/klienta.

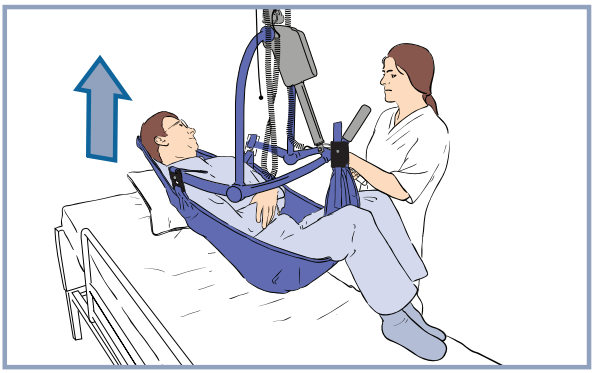

Zdvihněte pacienta/klienta s použitím ručního ovladače a pro přesun jej umístěte pohodlně do mírně nakloněné polohy. Pacient/klient by neměl být zdvihán nad úroveň očí pečující osoby.

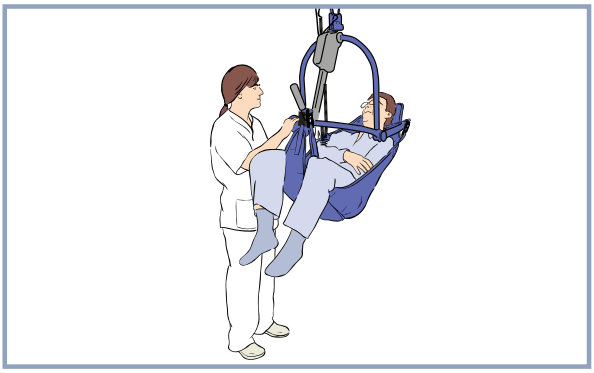

Přistupte k přemístění s použitím ručního ovladače a mějte přitom ruku na závěsném rameni pro zastavení nadměrného rozhoupání a poskytnutí vyššího pocitu bezpečí.

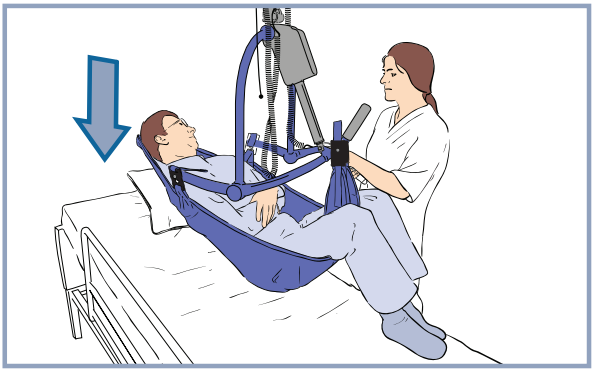

Po přemístění pacienta/klienta do místa určení změňte polohu pacienta/klienta do polohy v místě určení.

Spusťte pacienta/klienta dolů na nové místo a při spouštění provádějte drobné úpravy nastavení tak, aby byl vždy v pohodlné pozici.

VAROVÁNÍ: Při použití funkce spouštění dávejte pozor, abyste do pacienta/klienta nenarazili závěsným ramenem, neboť by mohlo dojít k úrazu.

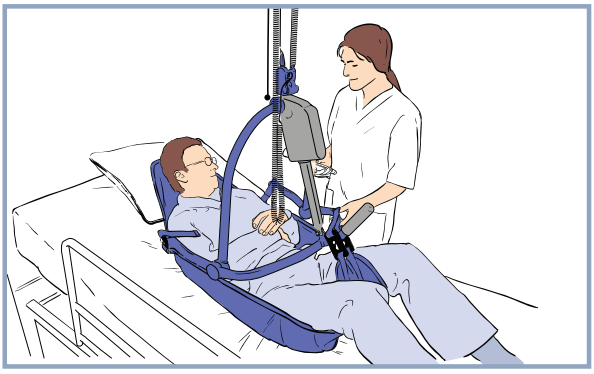

Když má tělesná váha pacienta/klienta plnou oporu, odpojte připojovací klipy.

Zvedák přesuňte dále od pacienta/klienta.

Odstraňte vak z pod pacienta/klienta.

Nabijte baterie podle postupu pro systém nabíjení vybavený MS2.

Použití poutkového vaku

Kompatibilita poutkového vaku

Dále je uveden seznam všech poutkových vaků Arjo, které jsou kompatibilní s řadou stropních zvedáků *Maxi Sky 2*.

Použití vaku	Provedení vaku
Obecný přesun	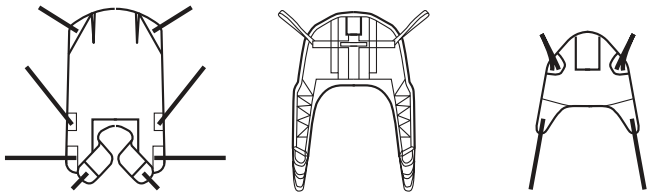
Hygienický	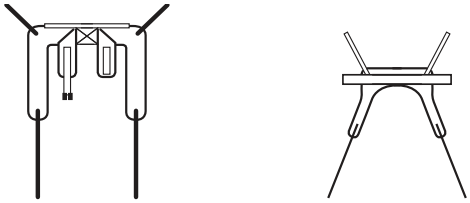
Nácvik chůze	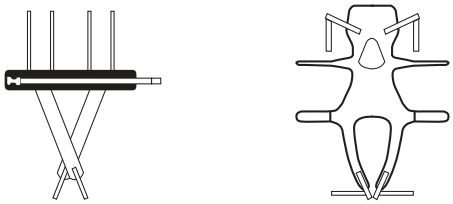
Provádění změn polohy na lůžku	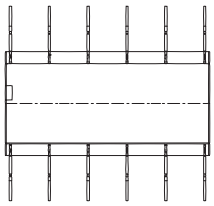
Končetina	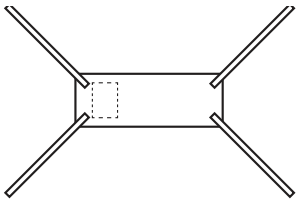
Přesun v poloze na zádech	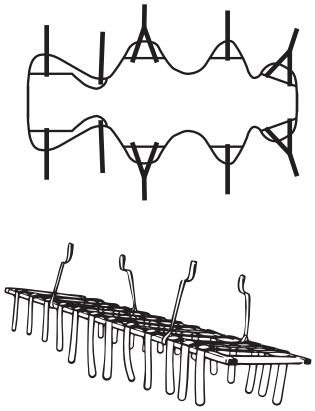

Výběr vaku

Závěsné rameno, které je připevněno ke zvedáku *Maxi Sky* 2 určuje, jaké vaky lze použít pro přesun pacienta/klienta. Většina vaků je barevně označena podle velikosti a mají různě barevnou lemovku a upevňovací popruh:

- Šedá nebo zelenomodrá – Zvláště malý – XXS
- Bílá nebo hnědá – Velmi malý – XS
- Červená – Malý – S
- Žlutá – Střední – M
- Zelená – Velký – L
- Modrá – Extra velký – XL

Upozorňujeme, že některé modely vaků nejsou dostupné ve všech velikostech. Pro každou aplikaci je k dispozici široká škála vaků. Pro více informací kontaktujte vašeho místního zástupce společnosti Arjo. Vaky *Flites* (k opakovanému použití pro jednoho pacienta/klienta) jsou rovněž dostupné pro většinu modelů vaků. Pokud mají být použity vaky Arjo *Flites* v kombinaci s řadou stropních zvedáků *Maxi Sky* 2, postupujte podle samostatného *návodu k použití* pro vaky Arjo *Flites*.

POZNÁMKA: Používejte vaky Arjo výhradně v kombinaci s řadou stropních zvedáků *Maxi Sky* 2.

Kompatibilita závěsného ramene

Dále je uveden seznam všech závěsných ramen Arjo určených k použití s poutkovými vaky, které jsou kompatibilní s řadou stropních zvedáků *Maxi Sky* 2. Mohou být vhodné i jiné kombinace na základě posouzení zdravotnického zařízení. Při volbě velikosti a kombinace je zapotřebí použít klinický úsudek.

Závěsné rameno	Pouze model Basic	Popis	Velikosti poutkových vaků					
			XXS	XS	S	M	L	XL
700-05461-BOX	✓	Střední 2 bodové závěsné rameno			✓	✓	✓	
700-19420		Malé závěsné rameno se 2 háky	✓	✓	✓	✓		
700-19415 700-19435 (pouze trh v USA) 700-19470 700-19465 (pouze trh v USA)		Střední 2 bodové závěsné rameno			✓	✓	✓	
700-19430		Závěsné rameno se 4 háky			✓	✓	✓	✓
700-05443	✓	Závěsné rameno se 4 háky					✓	
700-15695		Lehátkový rám					✓	✓
700-19522	✓	Lehátkový rám					✓	✓

Připevnění vaku na závěsné rameno

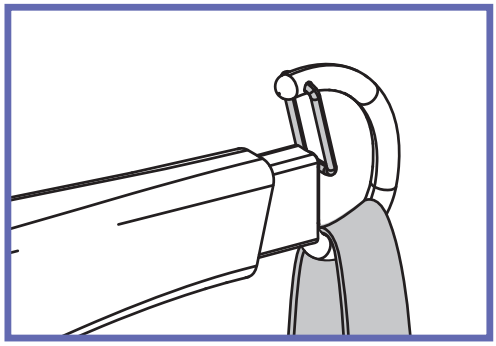

Dejte připojovací poutko na hák.

Ujistěte se, že je poutko správně umístěno a že je hák zajištěn bezpečnostní západkou.

Stejný postup opakujte u všech poutek.

Odstranění vaku ze závěsného ramene

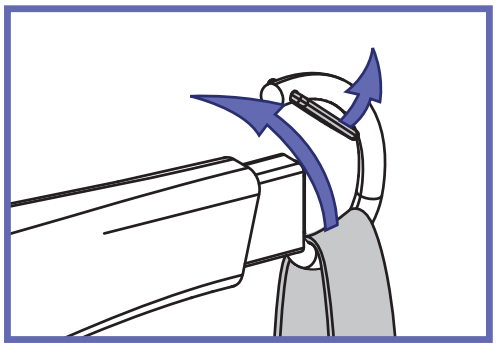

Otevřete západku a vyjměte poutko z háku.

Stejný postup opakujte u všech poutek.

Přemisťování pacientů/klientů s použitím poutkových vaků

Poutkové vaky se dodávají v mnoha velikostech. Správná velikost vaku umožní podporu ramen pacienta/klienta v průběhu přesunu.

VAROVÁNÍ: Závěsné rameno vždy v blízkosti pacienta/klienta přidržujte, aby jej neudeřilo. Mohlo by dojít k poranění.

VAROVÁNÍ: Zajistěte odstranění všech překážek ze zamýšlené dráhy zvedáku. Mohlo by dojít k poranění.

VAROVÁNÍ: Zkontrolujte, zda není vak zachycen na žádné překážce. Mohlo by dojít k poranění.

VAROVÁNÍ: Před pohybem zvedáku se ujistěte, že mají pacienti/klienti dost místa, aby je neudeřil. Mohlo by dojít k poranění.

Polohování pacienta/klienta

Poloha těla podle zvolené kombinace popruhů s poutky			
RAMENA 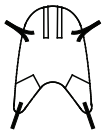 NOHY	RAMENA 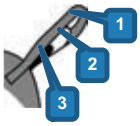	NOHY 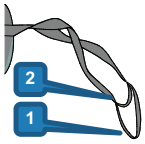	KYČLE*
	3	1	1
	2	1	1
	1	1	1
	1	1	2

*Kyčelní poutka jsou dostupná pouze u modelu THA6i

Konkrétně zvolené poutkové vaky určují polohu pacienta/klienta. Lze využívat různé kombinace poutek k tomu, aby se umožnilo zvednutí pacienta/klienta a jeho přesun do polohy v pololeže až vsedě.

Poznámka: Vaky s více poutky umožňují další alternativní polohy.

Po upevnění poutkového vaku okolo pacienta/klienta jej lze nastavit třemi způsoby. U všech tří níže popsaných metod je nutno nejprve připevnit všechna ramenní poutka vaku na obě strany závěsného ramene.

Připojovací body

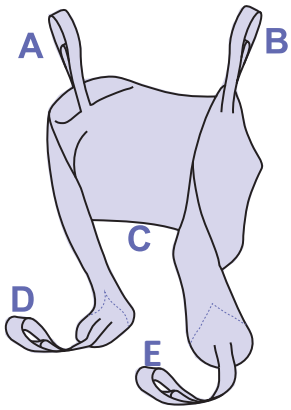

POZNÁMKA: Na 4bodovém závěsném rameni musí být popruhy vaku připevněny následovně.

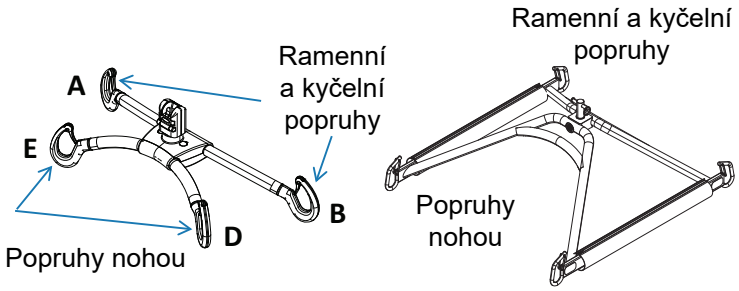

Metoda 1 – Zkříženě

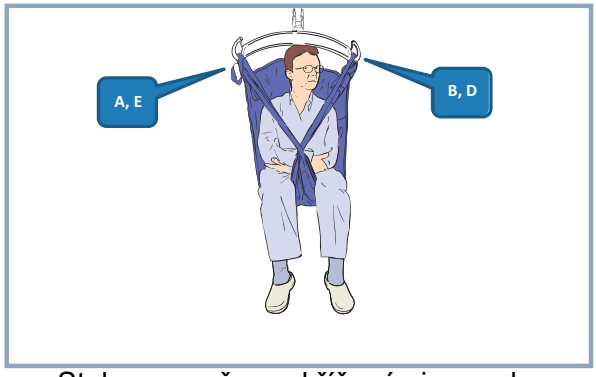

Stehna uzavřena zkříženými popruhy

Tato metoda se doporučuje pro většinu běžných přesunů.

Metoda 2 – Visuté lůžko

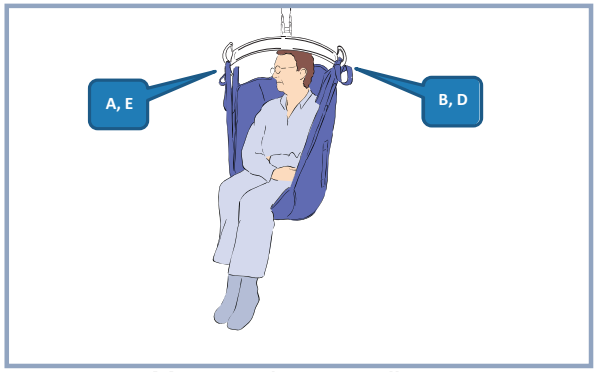

Most, stehna uzavřena

Tato metoda může poskytnout komfortní kolébku pro pacienty/klienty s amputovanými končetinami.

Je to také vhodná metoda pro pacienty/klienty se svalovými kontrakturami, u nichž je obtížné umístit popruh vaku mezi stehna.

VAROVÁNÍ: Metoda 2 nemusí být vhodná pro pacienty/klienty, kteří jsou zmatení, nevyrovnaní anebo se brání. Mohli by spadnout a zranit se.

Metoda 3 – Abdukce

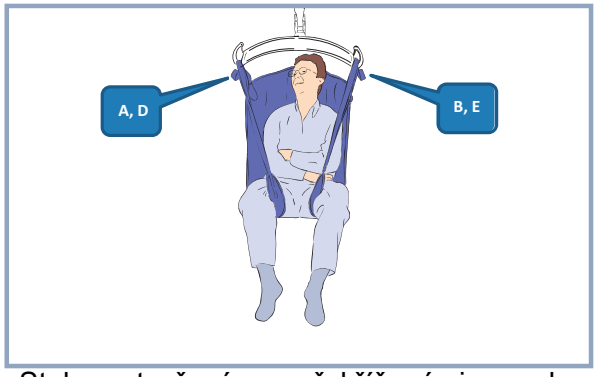

Stehna otevřená s nepřekříženými popruhy

Při této metodě jsou stehna držena v abdukci, což je příhodné pro použití toalety a hygienickou péči.

VAROVÁNÍ: Metoda 3 nemusí být vhodná pro pacienty/klienty, kteří nemají kontrolu nad horní polovinou těla a mohou sklouznout dolů a téměř vypadnout z vaku.

Přemístění pacienta/klienta z polohy vsedě

Metody, které jsou zde popsány, lze použít k přemisťování pacientů/klientů bez ohledu na to, kde sedí (např. na lůžku, na židli, na vozíku nebo podobně).

Umístěte vak okolo pacienta/klienta tak, aby základna vaku byla mírně pod kostrčí. K usnadnění polohování vaku lze použít polohovací pomůcku *MaxiSlide*® nebo *MaxiTube*®.

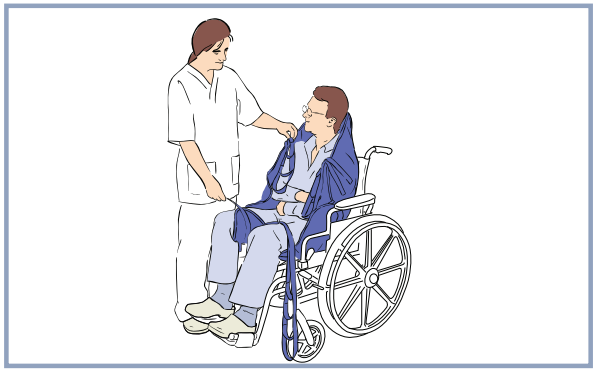

Zajistěte, aby oblast vaku určená k opoře hlavy byla za hlavou a celou ji pokrývala, a rovněž táhněte všechny stehenní popruhy pod stehny tak, aby se objevily na vnitřní straně stehen.

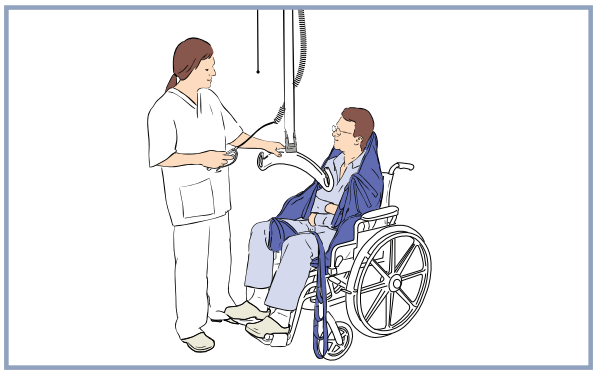

Než k pacientovi/klientovi přistoupíte se zvedákem, zkontrolujte zda:

- Závěsné rameno je na úrovni ramen nebo těsně pod jejich úrovní.
- Závěsné rameno je dostatečně blízko, aby bylo možné připojit ramenní poutka.

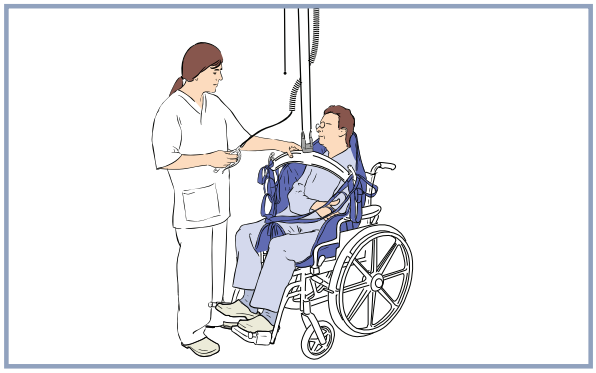

Připojte ramenní poutka a pak stehenní část jednou ze tří metod popsaných na předchozí straně.

V případě potřeby spusťte závěsné rameno o kousek níže.

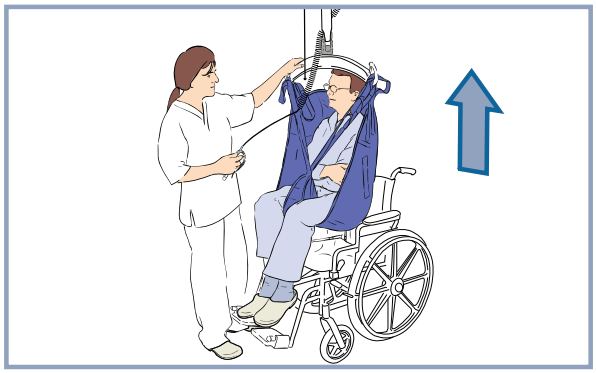

Zdvihněte pacienta/klienta pomocí ručního ovladače. Nyní se využije ta část vaku, která slouží jako opěrka hlavy.

VAROVÁNÍ: Vždy zkontrolujte, zda jsou připojovací poutka vaku správně připevněna a zda jsou napnuta, když dochází k postupnému zatížení vahou pacienta/klienta. Předejdete tak pádu pacienta/klienta.

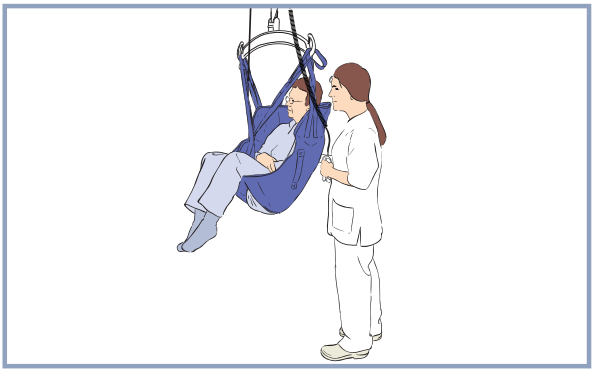

Přistupte k přemístění a mějte přitom ruku na závěsném rameni pro zastavení nadměrného rozhoupání a poskytnutí vyššího pocitu bezpečí.

UPOZORNĚNÍ: Netahejte zvedák po kolejnici pomocí kabelu ručního ovladače. Došlo by k poškození kabelu a případnému narušení funkce ručního ovladače.

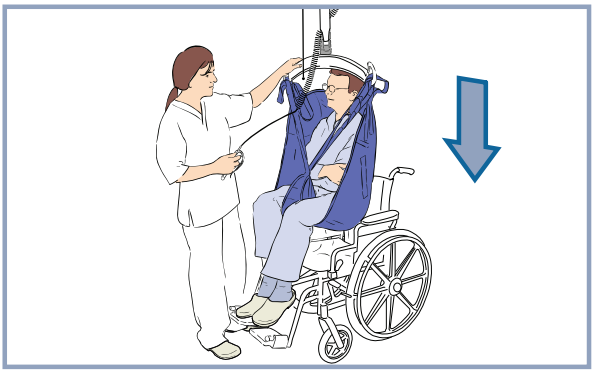

Když je pacient/klient přemístěn do místa určení, spusťte jej dolů na nové místo.

VAROVÁNÍ: Při použití funkce spouštění dávejte pozor, abyste do pacienta/klienta nenarazili závěsným ramenem, neboť by mohlo dojít k úrazu.

Při přesunu pacienta/klienta do vozíku použijte v případě potřeby madla na zadní straně vaku. Držte rukojeť pevně, aby byla zajištěna správná poloha vsedě.

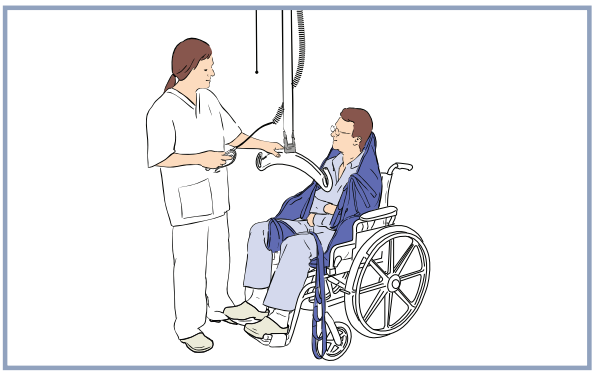

Když je tělo pacienta/klienta plně podepřeno, odepněte stehenní poutka a poté odpojte ramenní poutka.

Zvedák přesuňte dále od pacienta/klienta.

Odstraňte vak z pod pacienta/klienta.

Nabijte baterie podle postupu pro systém nabíjení vybavený MS2.

Přemístění pacienta/klienta z polohy na zádech

Metody, které jsou zde popsány, lze použít k přemisťování pacientů/klientů bez ohledu na to, kde leží (např. na lůžku, na podlaze nebo na nosítkách).

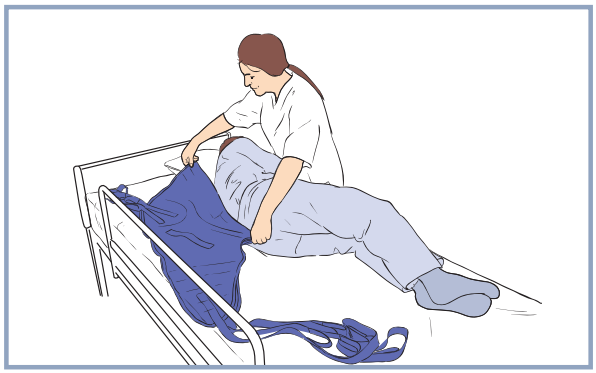

Převalte pacienta/klienta na bok směrem k pečující osobě, přeložte vak na poloviny a umístěte jej na lůžko nebo na podlahu podél zad pacienta/klienta tak, aby byl jeho spodní konec páteře v místě dna vaku.

VAROVÁNÍ: Zajistěte, aby byla na lůžko nainstalována bezpečnostní postranice, aby nedošlo k pádu pacienta/klienta.

Přetočte pacienta/klienta zpět na vak, a poté trochu do opačného směru, abyste mohli rozložit složenou část vaku.

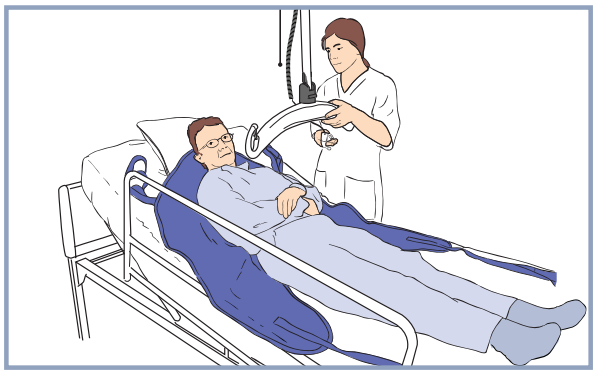

Je-li to možné, mírně nadzdvihněte jeho hlavu z lůžka.

Zvedák *Maxi Sky* 2 umístěte přímo nad pacienta/klienta.

VAROVÁNÍ: Pomocí ručního ovladače spusťte závěsné rameno dolů a dávejte pozor, abyste nespustili rám na pacienta/klienta. Mohlo by dojít k poranění.

Připojte ramenní poutka a pak stehenní část pomocí jedné ze tří výše popsaných metod.

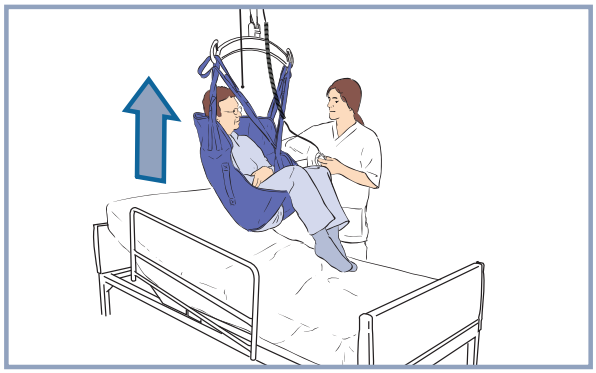

Zdvihněte pacienta/klienta pomocí ručního ovladače.

VAROVÁNÍ: Vždy zkontrolujte, zda jsou poutka správně připevněna a zda jsou napnuta, když dochází k postupnému zatížení vahou pacienta/klienta. Předejdete tak pádu pacienta/klienta.

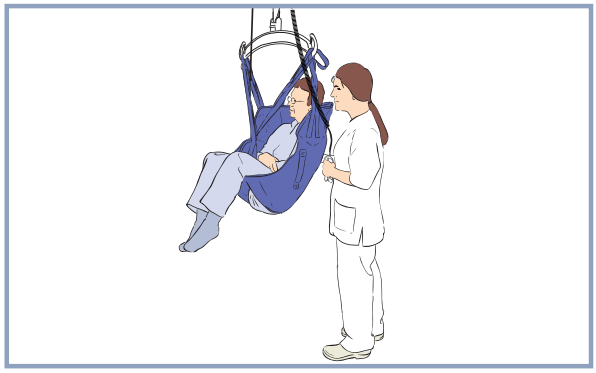

Přistupte k přemístění a mějte přitom ruku na závěsném rameni pro zastavení nadměrného rozhoupání a poskytnutí vyššího pocitu bezpečí.

UPOZORNĚNÍ: Netahejte zvedák po kolejnici pomocí kabelu ručního ovladače. Došlo by k poškození kabelu a případnému narušení funkce ručního ovladače.

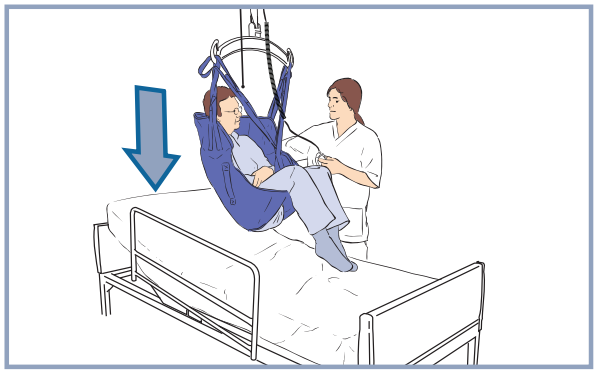

Spusťte pacienta/klienta dolů na nové místo.

VAROVÁNÍ: Při použití funkce spouštění dávejte pozor, abyste do pacienta/klienta nenarazili závěsným ramenem, neboť by mohlo dojít k úrazu.

Když má tělesná váha pacienta/klienta úplnou oporu, odpojte připojení vaku.

Zvedák přesuňte dále od pacienta/klienta.

Odstraňte vak z pod pacienta/klienta.

Nabijte baterie podle postupu pro systém nabíjení vybavený MS2.

Polohování

U pacientů/klientů zcela odkázaných na lůžko je třeba často provádět změny polohy. U některých těchto pacientů/klientů může být vak k provádění změn polohy trvale umístěn pod prostěradlem.

Nadzdvižení na lůžku

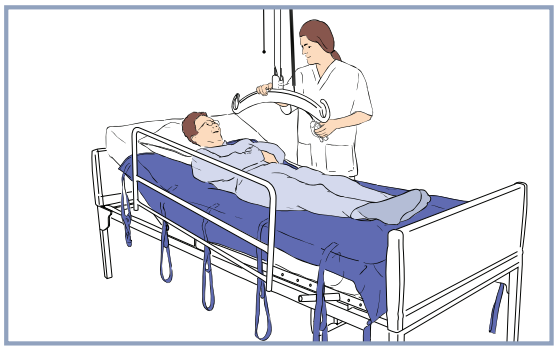

Zvedák *Maxi Sky* 2 umístěte přímo nad pacienta/klienta.

VAROVÁNÍ: Pomocí ručního ovladače spusťte závěsné rameno dolů **kolmo nebo rovnoběžně** k pacientovi/klientovi a dávejte pozor, abyste ho na něj nespustili.

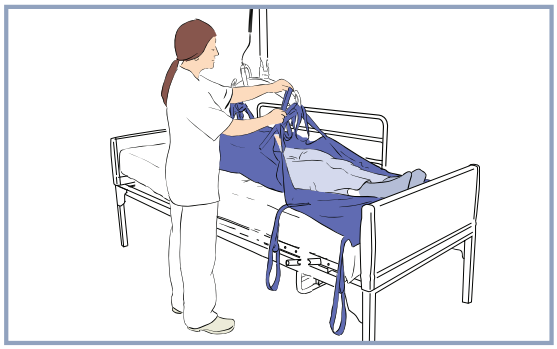

Připojte na závěsné rameno co nejvíce poutek. Ujistěte se, že jsou poutka na obou hácích.

Zvolte délku poutka tak, aby byl pacient/klient zdvihán co nejvíce přímo.

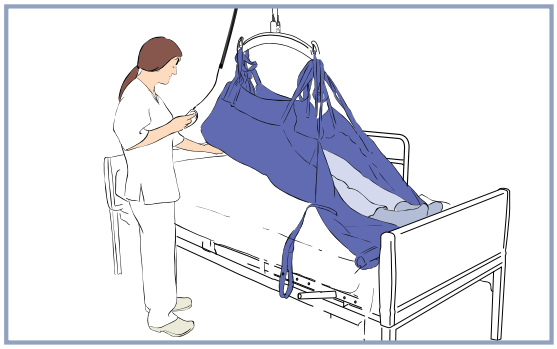

Zdvihejte pacienta/klienta pomocí zvedáku *Maxi Sky* 2, dokud boky pacienta/klienta nebudou mít oporu a dokud nebude možné pacienta/klienta na lůžku zvednout. V případě potřeby použijte kluznou podložku *MaxiTube*®.

POZNÁMKA: Pro některé pacienty/klienty může být v závislosti na zdravotním stavu nutná opora hlavy.

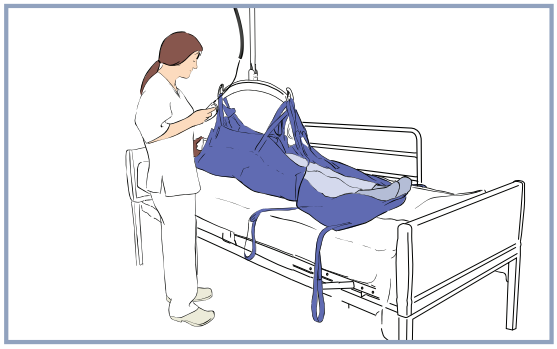

Spusťte pacienta/klienta dolů na nové místo.

VAROVÁNÍ: Při použití funkce spouštění dávejte pozor, abyste do pacienta/klienta nenarazili závěsným ramenem, neboť by mohlo dojít k úrazu.

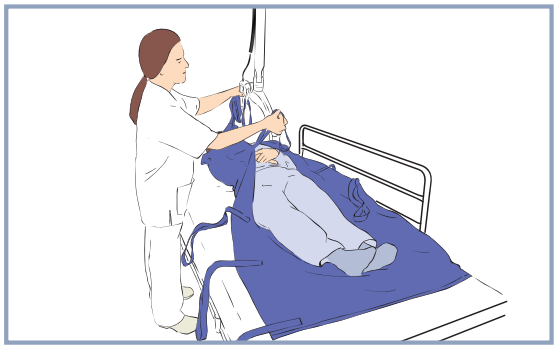

Když má tělesná váha pacienta/klienta úplnou oporu, odpojte všechna poutka.

Zvedák přesuňte dále od pacienta/klienta.

Nabijte baterie podle postupu pro systém nabíjení vybavený MS2.

Převracení na lůžku

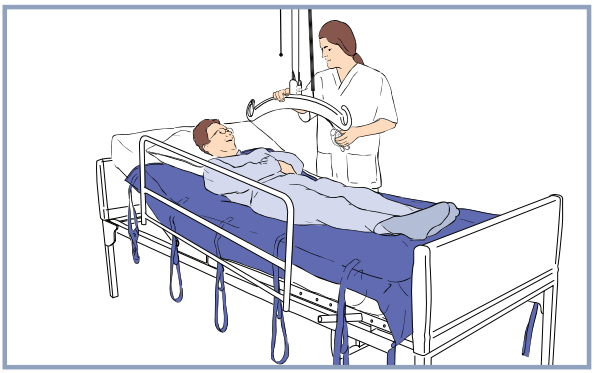

Zvedák *Maxi Sky* 2 umístěte přímo nad pacienta/klienta.

VAROVÁNÍ: Pomocí ručního ovladače spusťte závěsné rameno dolů **kolmo nebo rovnoběžně** k pacientovi/klientovi a dávejte pozor, abyste ho na něj nespustili.

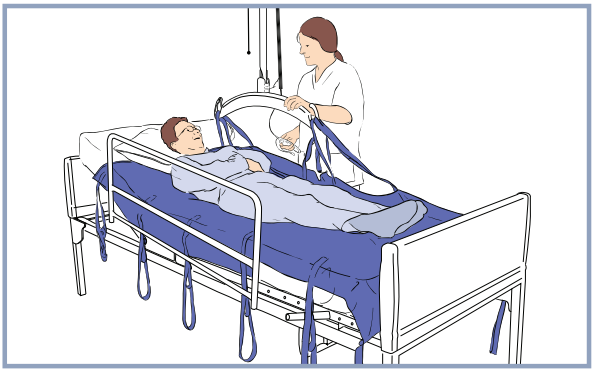

Připojte co nejvíce poutek na jedné straně vaku, určeného k provedení změny polohy k závěsnému rameni.

Ujistěte se, že jsou poutka na obou hácích.

Zvolte délku poutka tak, aby byl pacient/klient převalen co nejvíce přímo.

VAROVÁNÍ: Zajistěte, aby byla na lůžko nainstalována bezpečnostní postranice, aby nedošlo k pádu pacienta/klienta.

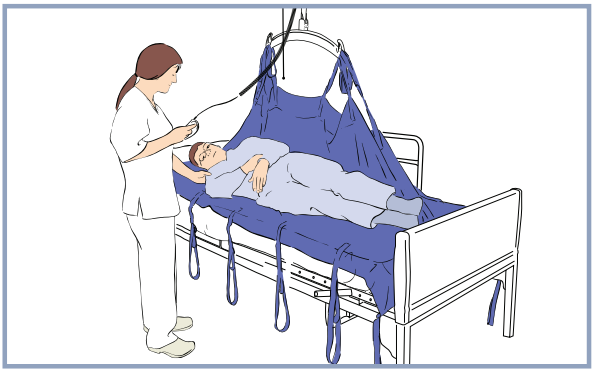

Zdvihejte závěsné rameno, dokud se pacient/klient nepřevalí do vhodné polohy.

POZNÁMKA: Umístěte pod pacienta/klienta několik polštářů, aby se nepřevalil zpět a měl maximální pohodlí.

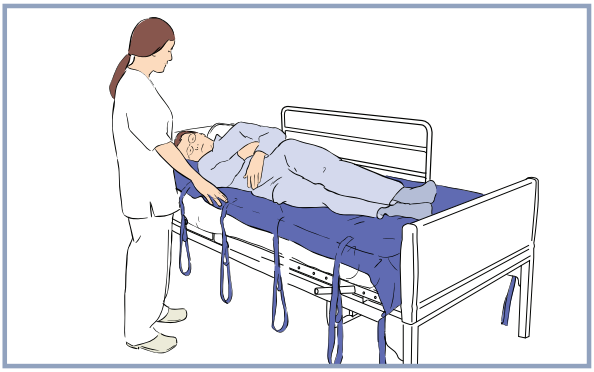

Spusťte závěsné rameno dolů pro uvolnění tahu poutek.

VAROVÁNÍ: Při použití funkce spouštění dávejte pozor, abyste do pacienta/klienta nenarazili závěsným ramenem, neboť by mohlo dojít k úrazu.

Odpojte všechna poutka.

Zvedák přesuňte dále od pacienta/klienta.

Nabijte baterie podle postupu pro systém nabíjení vybavený MS2.

Nácvik chůze

Řadu stropních zvedáků *Maxi Sky* 2 lze použít jako pomůcku při rehabilitačním cvičení s pacienty/klienty, jelikož zůstávají zavěšeni ve vaku, který jim brání v pádu.

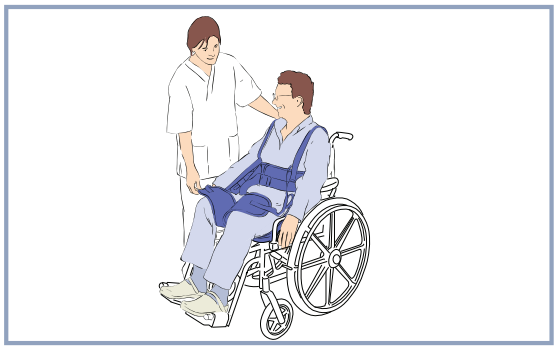

Umístěte rehabilitační vak okolo pacienta/klienta.

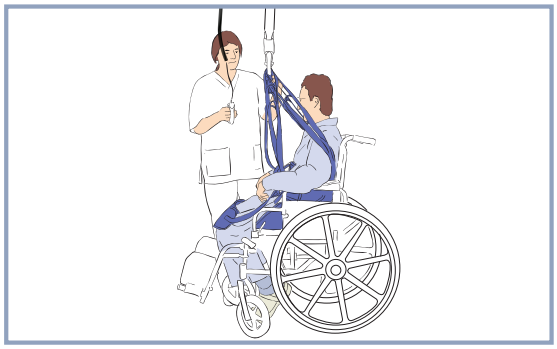

Přistupte ke zvedáku *Maxi Sky* 2 tak, aby závěsné rameno bylo dostatečně blízko a bylo možné připojit poutka.

VAROVÁNÍ: Při použití funkce spouštění dávejte pozor, abyste do pacienta/klienta nenarazili závěsným ramenem, neboť by mohlo dojít k úrazu.

Připojte poutka k závěsnému rameni.

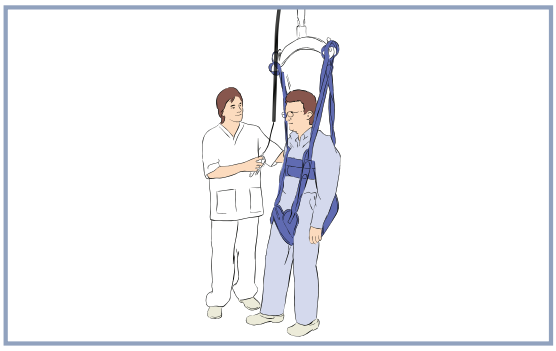

Zajistěte, aby byla všechna poutka bezpečně připojena, a pak zdvihněte závěsné rameno tak, aby byl dosažen stav opory hmotnosti pacienta/klienta.

POZNÁMKA: Pacient/klient se může pohybovat pouze ve směru kolejnice.

Po dokončení nácviku chůze spusťte pacienta/klienta dolů do sedící polohy a odstraňte vak.

Nabijte baterie podle postupu pro systém nabíjení vybavený MS2.

Přesun pacienta/klienta v poloze na zádech

VAROVÁNÍ: Používejte pouze vaky pro ležící Arjo. Na zvedáku ***Maxi Sky* 2** nepoužívejte jiné typy vaků pro ležící.

UPOZORNĚNÍ: Před použitím vaků pro ležící se zvedákem ***Maxi Sky* 2** zkontrolujte, zda je rám vaku správně připojen k popruhu.

Zjistěte, na které straně vaku pro ležící bude spočívat hlava. K tomu vám poslouží štítek našitý na konci části určené pro hlavu.

Polohujte vak pro ležící přetočením pacienta/klienta. Zkontrolujte, zda je horní část vaku pod hlavou pacienta/klienta a horní okraj vaku v zákrytu s vrchem jeho hlavy.

POZNÁMKA: Pokud se pacient/klient není schopen převalit na stranu, použijte pro nasazení vaku kluznou podložku *MaxiSlide*.

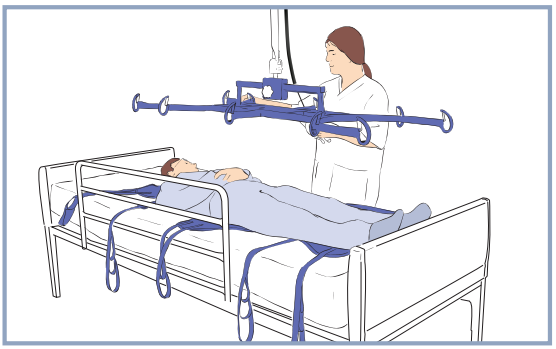

Lehátkový rám umístěte tak vysoko, jak to jde, a zvedák přesuňte tak, aby byl rám přímo nad pacientem/klientem.

POZNÁMKA: Rám je symetrický a lze jej používat oboustranně.

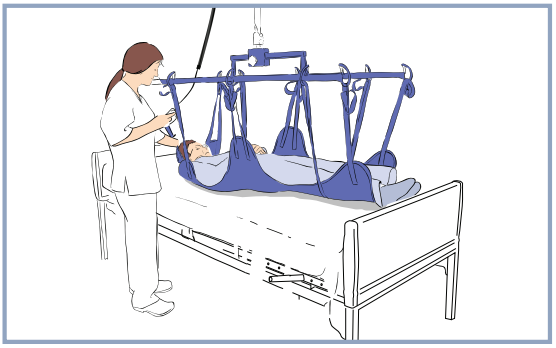

Spusťte lehátkový rám přesně nad pacienta/klienta, aby se jeho střed nacházel přibližně nad pacientovým/klientovým pupkem.

VAROVÁNÍ: Při použití funkce spouštění dávejte pozor, abyste do pacienta/klienta nenarazili lehátkovým rámem, neboť by mohlo dojít k úrazu.

Bezpečně připevněte všechna připevňovací poutka vaku.

POZNÁMKA: Připevňovací popruhy mají několik úchytných poutek. Vyberte si to poutko, o kterém se domníváte, že pacientovi/klientovi umožní ležet v co nejpohodlnější poloze.

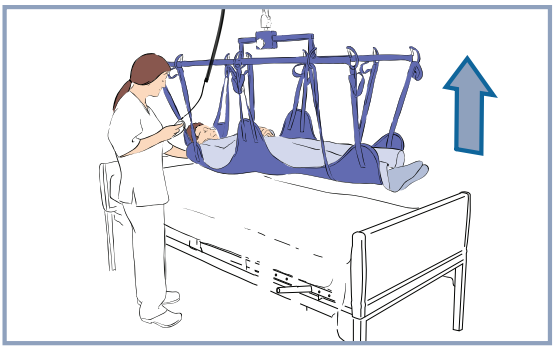

Protože je pacient/klient z lůžka mírně nadzdvihován, posuďte, zda je třeba rám přizpůsobit těžišti pacienta/klienta pro dosažení vyvážené polohy.

Spusťte pacienta/klienta na lůžko a proveďte nastavení podle potřeby. Podrobnosti jsou uvedeny ve specifické literatuře zabývající se nosítky.

Zvedněte pacienta/klienta a přemístěte ho z lůžka.

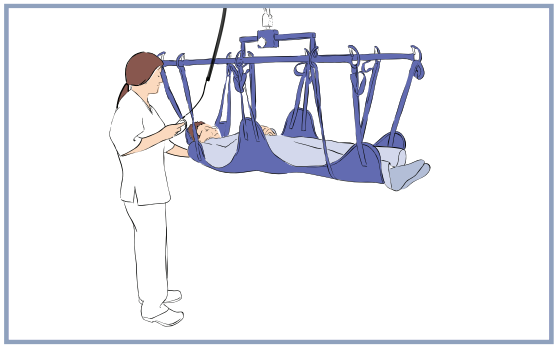

Přistupte k přemístění a mějte přitom ruku na závěsném rameni pro zastavení nadměrného rozhoupání a poskytnutí vyššího pocitu bezpečí.

UPOZORNĚNÍ: Netahejte zvedák po kolejnici pomocí kabelu ručního ovladače. Došlo by k poškození kabelu a případnému narušení funkce ručního ovladače.

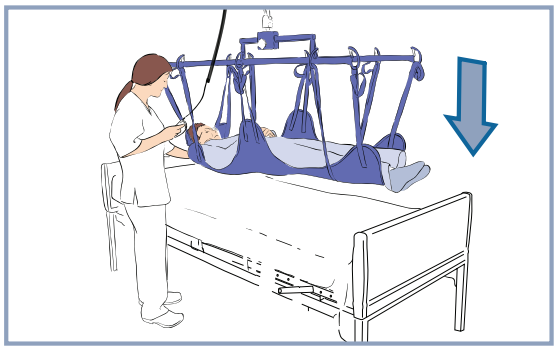

Spusťte pacienta/klienta dolů na nové místo.

VAROVÁNÍ: Při použití funkce spouštění dávejte pozor, abyste do pacienta/klienta nenarazili lehátkovým rámem, neboť by mohlo dojít k úrazu.

Když má tělesná váha pacienta/klienta úplnou oporu, odpojte připojení vaku.

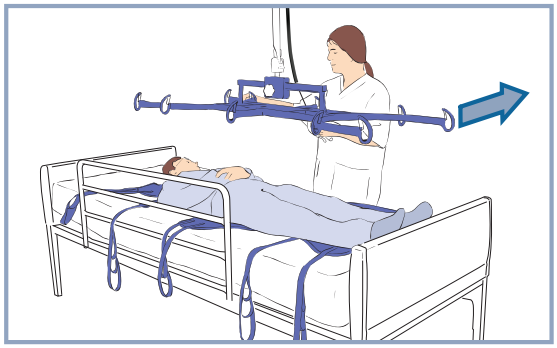

Rám přesuňte dále od pacienta/klienta.

Odstraňte vak z pod pacienta/klienta.

Nabijte baterie podle postupu pro systém nabíjení vybavený MS2.

Zvedání a přesun pacienta/klienta pomocí páskového lehátka

Pokyny pro zvedání a přesun pacientů/klientů pomocí páskového lehátka Arjo naleznete v návodu k použití páskového lehátka.

Opora končetin

Řadu stropních zvedáků *Maxi Sky* 2 lze použít jako pomůcku při postupech, při nichž je žádoucí podepření končetiny ve zvýšené poloze.

VAROVÁNÍ: Při provádění úkonu s nadzdvihnutím končetiny neaktivujte funkci RTC nebo RTH, abyste zamezili nebezpečí pádu.

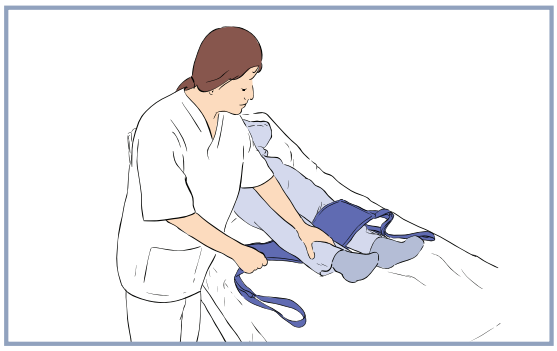

Umístěte vak pro končetinu okolo končetiny pacienta/klienta.

VAROVÁNÍ: Použití vaku je možné až po vyšetření končetiny zdravotníkem.

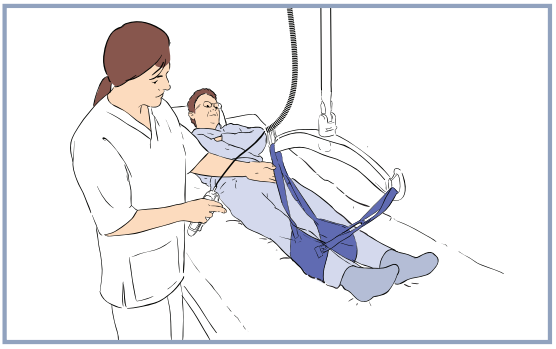

Přistupte ke zvedáku tak, aby bylo závěsné rameno dostatečně blízko, aby bylo možné připojit poutka.

VAROVÁNÍ: Při použití funkce spouštění dávejte pozor, abyste do pacienta/klienta nenarazili závěsným ramenem, neboť by mohlo dojít k úrazu.

Připojte poutka k závěsnému rameni.

VAROVÁNÍ: Pro předejití pádu končetiny pacienta/klienta vždy zkontrolujte, zda jsou poutka správně připevněna a zda jsou napnuta, když dochází k postupnému zatížení vahou končetiny. Mohlo by dojít k poranění.

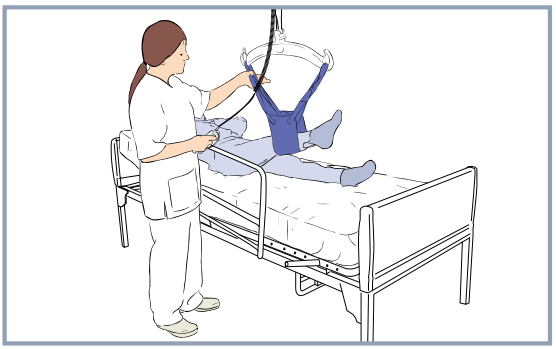

Nadzdvihněte končetinu pacienta/klienta pomocí ručního ovladače tak, aby byla v požadované výšce. Dávejte pozor, abyste končetinu příliš nepřepínali.

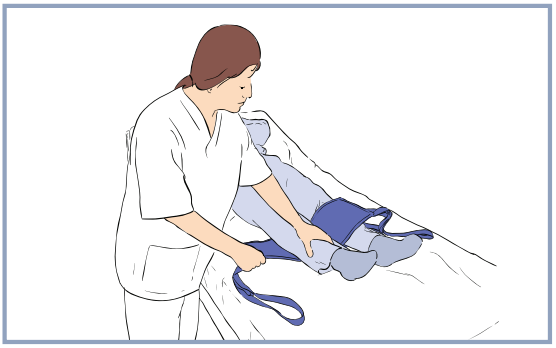

Když již opora končetiny není potřebná, spusťte dolů závěsné rameno, přesuňte zvedák od pacienta/klienta a odstraňte vak.

Nabijte baterie podle postupu pro systém nabíjení vybavený MS2.

VAROVÁNÍ: Při použití funkce spouštění dávejte pozor, abyste do pacienta/klienta nenarazili závěsným ramenem, neboť by mohlo dojít k úrazu.

Použití s pitevním lehátkem

Kompatibilita závěsného ramene

Dále je uveden seznam všech pitevních lehátek Arjo s rychlospojkou *Quick-Connect*, která jsou kompatibilní s řadou stropních zvedáků *Maxi Sky 2*.

Mohou být vhodné i jiné kombinace na základě posouzení zdravotnickým zařízením. Při volbě velikosti a kombinace je zapotřebí použít klinický úsudek.

Závěsné rameno	Popis
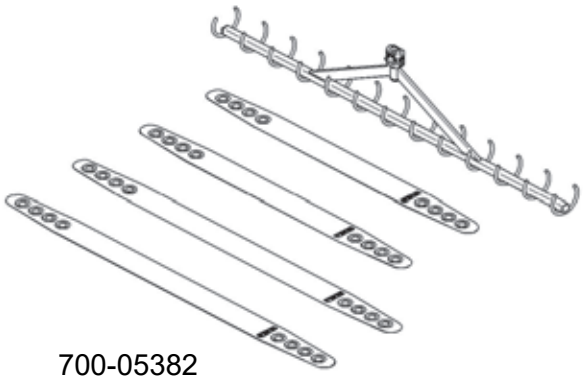 700-05382	Standardní pásy pro pitevní lehátko
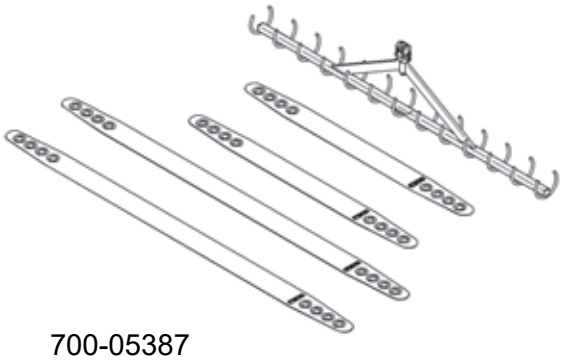 700-05387	Velké pásy pro pitevní lehátko

Použití pitevního lehátka je popsáno v dokumentaci přiložené k příslušenství.

Použití příslušenství

Posouzení prostoru

Následující řešení místnosti je příklad ukazující různá příslušenství, abyste si učinili obecnou představu o tom, s čím lze počítat v požadovaném prostředí.

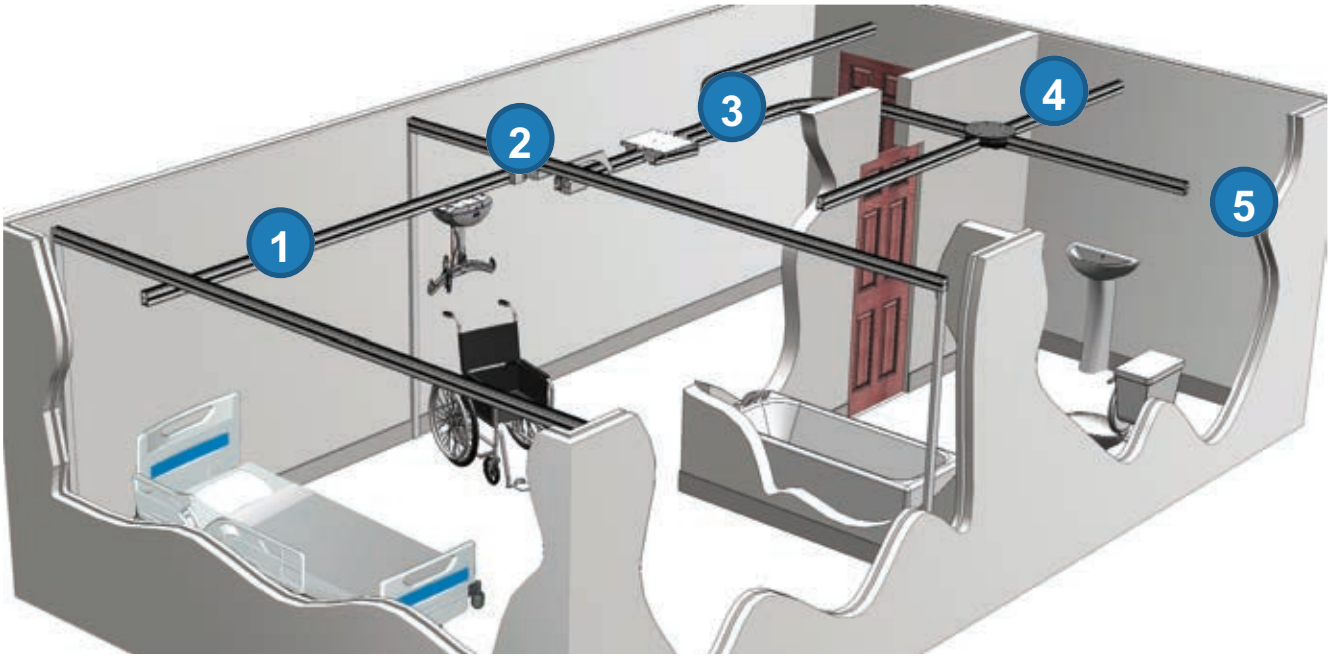

Obrázek 10

Příslušenství *KWIKtrak*™

1

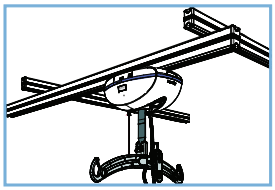

Systém kolejnic X-Y

Systém kolejnic X-Y umožňuje přesun zvedáku v libovolném směru v předem určené oblasti k pokrytí celé plochy.

2

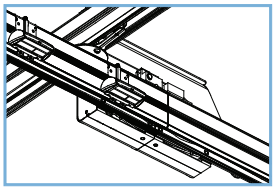

Brána

Brána je bezpečnostní zařízení, které blokuje přístup mezi systémem kolejnic X-Y a systémem pevných kolejnic pro zamezení vypadnutí zvedáku z kolejnice, pokud tyto dva systémy nejsou vzájemně sladěny.

3

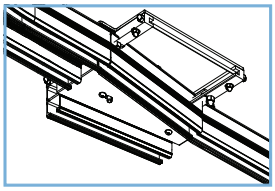

Výhybka

Výhybka umožňuje změnu dráhy zvedáku na jiný systém kolejnic, vedoucí do jiné pečovatelské oblasti.

4

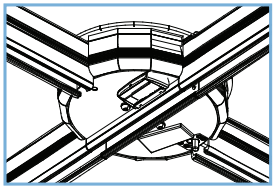

Příslušenství Turntable

Točna *Turntable* umožňuje, aby stropní zvedák změnil trasu ve vícesměrovém kolejnicovém systému.

5

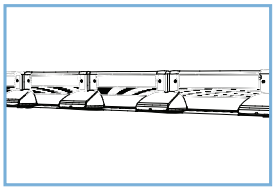

PPP (předprogramovaná pozice)

PPP je funkce, umožňující umístění zvedáku po vytyčené trase do předem určených pozic, kde jsou umístěny aktivační stanice PPP. Na trasách může být více aktivačních stanic PPP, podle konfigurace místnosti.

Jak používat kolejnicový systém X-Y

Pohyb zvedáku v bočním směru

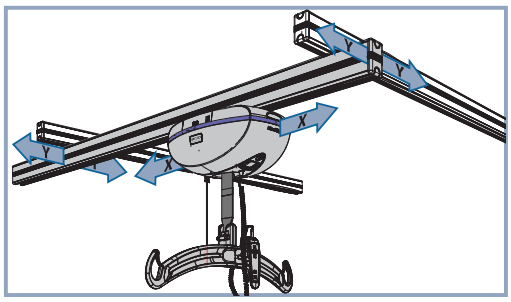

Modely se 2 funkcemi:

Pohyb zvedáku v bočním směru (osa X) je dosažen tlačením nebo taháním za závěsné rameno.

Modely se 4 funkcemi:

Pohyb zvedáku v bočním směru (osa X) je dosažen stiskem tlačítka ← nebo → na ručním ovladači.

Pohyb zvedáku v čelním směru

Pohyb zvedáku ve směru osy Y vyžaduje současné pohybování zvedákem a příčnou kolejnicí. K dosažení toho tlačte nebo tahejte za závěsné rameno ve směru osy Y, příčná kolejnice bude následovat.

Jak používat bránu

Opuštění systému X-Y

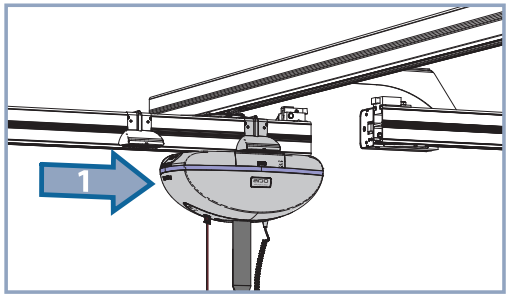

Pohybujte zvedákem ve směru osy X na konec příčné kolejnice, kde je nainstalována brána na straně příčné kolejnice. Zvedák bude automaticky v kontaktu s aktivační stanicí.

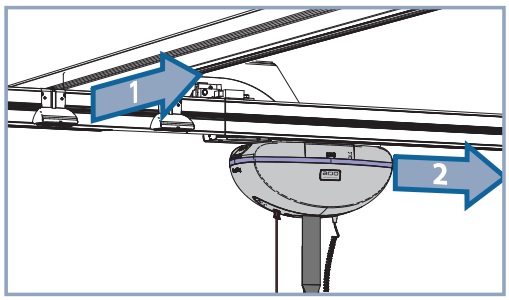

Pohybujte zvedákem i příčnou kolejnicí ve směru osy Y tak, aby byla příčná kolejnice vyrovnána s přívodní kolejnicí. Tato činnost bude detekována bránou, která uzamkne dvě kolejnice k sobě a umožní průjezd zvedáku.

POZNÁMKA: Příčná kolejnice zůstane v uzamčené poloze, postup uvolnění příčné kolejnice je popsán v části „Vstup do systému X-Y“.

Vstup do systému X-Y

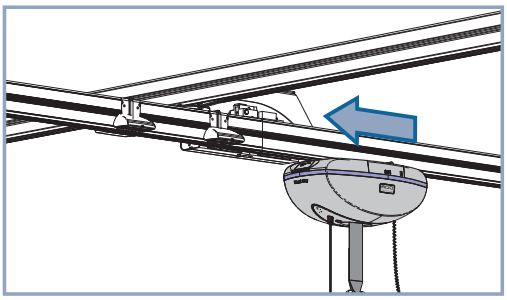

Při vstupu do systému X-Y z přívodní kolejnice bude příčná kolejnice na místě. Protáhněte zvedák branou.

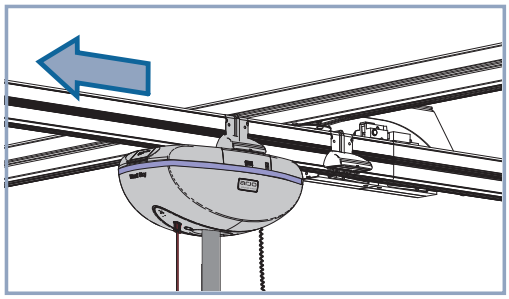

Když zvedák projde deaktivační stanicí, brána se uvolní a umožňuje pohyb příčné kolejnice ve směru osy Y.

Jak používat výhybku

Pokud je výhybka již umístěna na patřičné dráze, projeďte zvedákem výhybku bez zastavení v aktivační stanici.

Pokud již výhybka není nastavena v patřičné dráze, postupujte, jak je uvedeno níže.

Změna dráhy

Umístěte zvedák do aktivační stanice vedle výhybky. Umístěte zvedák mezi značky ▶◀ na kolejnici.

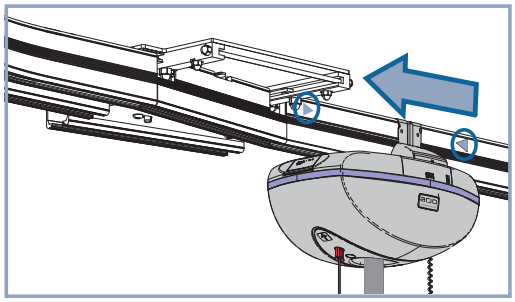

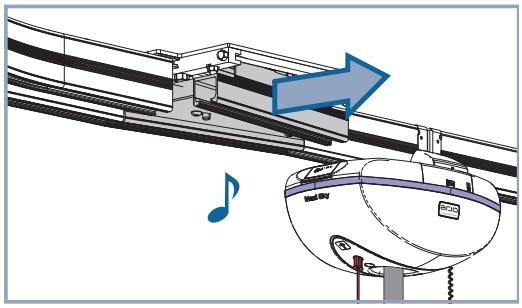

Když výhybka detekuje zvedák, potvrdí to krátkým pípnutím a změní dráhu.

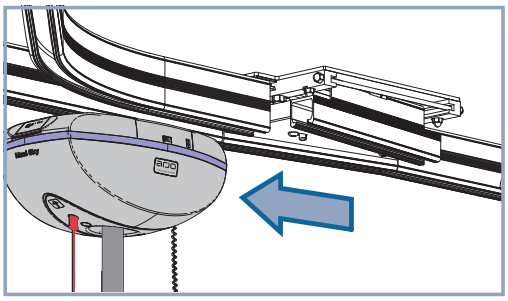

Počkejte, dokud se výhybka zcela nezastaví, pak lze zvedákem projet skrz výhybku.

Rychlé uvolnění

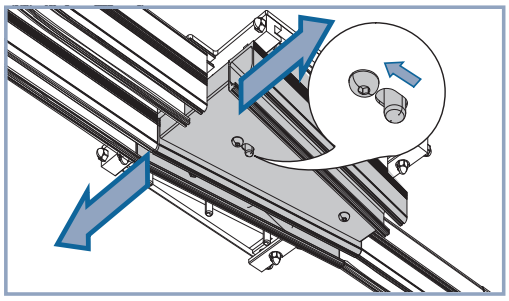

Pokud se výhybka nespustí automaticky nebo v případě nouze, ručně aktivujte mechanizmus rychlého uvolnění umístěný pod výhybkou a posuňte desku ručně pro úplnou změnu dráhy.

VAROVÁNÍ: Dávejte pozor, abyste nedali prsty do dráhy posouvané desky a nedošlo k jejich přiskřípnutí.

VAROVÁNÍ: Neaktivujte rychlé uvolnění, jestliže je zvedák na výhybce, abyste zabránili pádu zařízení.

Jak používat točnu *Turntable*

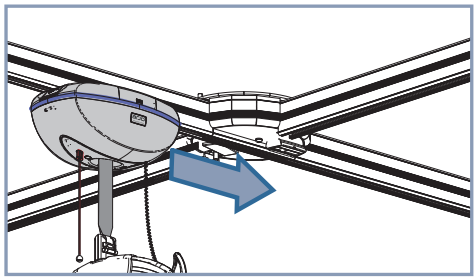

Posuňte zvedák do aktivační stanice točny *Turntable*.

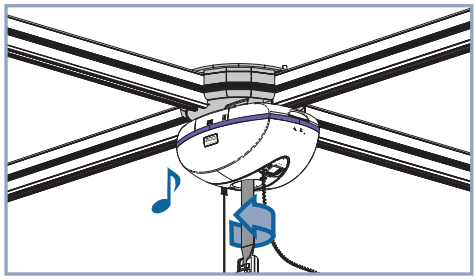

Když točna *Turntable* detekuje zvedák, potvrdí to pípnutím a začne se otáčet pro vyrovnání s drahou druhé kolejnice.

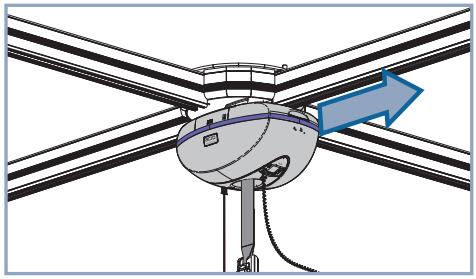

Vyčkejte, dokud se točna *Turntable* zcela nezastaví. Teprve pak lze zvedák přesunout z točny *Turntable* ven.

Rychlé uvolnění

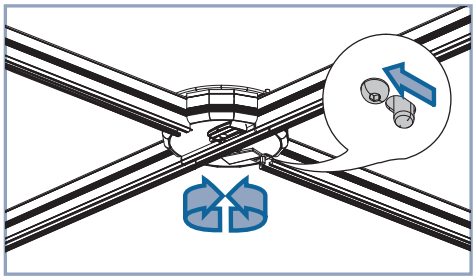

Pokud se točna *Turntable* nespustí automaticky anebo nastane případ nouze, ručně aktivujte mechanizmus rychlého uvolnění umístěný pod točnou *Turntable* a otáčejte deskou ručně pro úplnou změnu dráhy.

VAROVÁNÍ: Dávejte pozor, abyste nedali prsty do dráhy otáčené desky.

Jak používat PPP

VAROVÁNÍ: Nepoužívejte funkci PPP, pokud je pacient/klient zavěšen na zvedáku. Mohlo by dojít k poranění.

Použití PPP umožňuje zvedáku detekovat stanice (pozice) umístěné podél kolejnice.

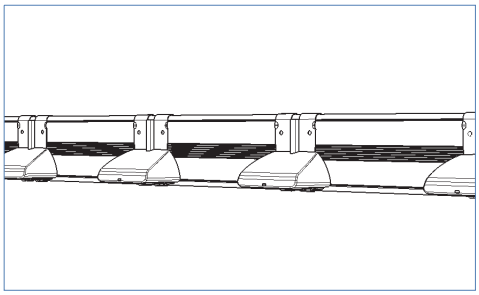

Pro odeslání jednotky do konkrétní stanice PPP stiskněte tlačítko i tolikrát, aby počet stisků odpovídal požadované kontaktní stanici PPP, kam chcete zvedák poslat, a pak stiskněte tlačítko ← nebo → ve směru stanice PPP. LED začne svítit zeleně pro potvrzení příjmu příkazu a na displeji bude blikat indikátor „PPP“.

Zvedák zdvihne závěsné rameno a začne se pohybovat ve směru stisknutého tlačítka, dokud neprojde tolika stanicemi, kolikrát bylo stisknuto tlačítko i, a pak se ve stanici zastaví.

Příkaz lze kdykoli zrušit stiskem kteréhokoli tlačítka na ručním ovladači nebo přidáním zatížení na závěsné rameno.

VAROVÁNÍ: Detektor váhy ve zvedáku, který brání funkci PPP při zavěšení pacienta/klienta na zvedáku, může detekovat pouze minimální zatížení 20 kg (45 lb). Zvláštní péči je třeba věnovat ovládání ručního ovladače při přesunu pacienta/klienta s hmotností 20 kg (45 lb) nebo méně.

POZNÁMKA: Funkce PPP je dostupná pouze u modelu zvedáku se čtyřmi funkcemi. PPP je programovatelná funkce, která je z výroby nastavena na možnost „zakázána“ a může ji aktivovat pouze kvalifikovaný technik. Viz část „Přizpůsobení“.

Čištění

POZNÁMKA: Doporučuje se čistit zvedák a jeho příslušenství mezi použitím různými pacienty/klienty.

Čištění zvedáku a příslušenství

- Hadříkem namočeným ve vodě odstraňte nadměrné usazeniny na zvedáku a jeho příslušenství odshora dolů.
- Používejte vlhký hadřík namočený v teplé vodě s tekutým čisticím prostředkem.
- Zařízení otírejte shora dolů a odstraňte všechny usazeniny.
- Všechny skvrny od čisticího prostředku otřete čistým vlhkým hadříkem namočeným v čisté vodě.
- Poté otřete dočista suchým hadříkem.

Zvláštní pozornost věnujte místům uvedeným níže, kde je největší pravděpodobnost usazování nečistot a mikrobů.

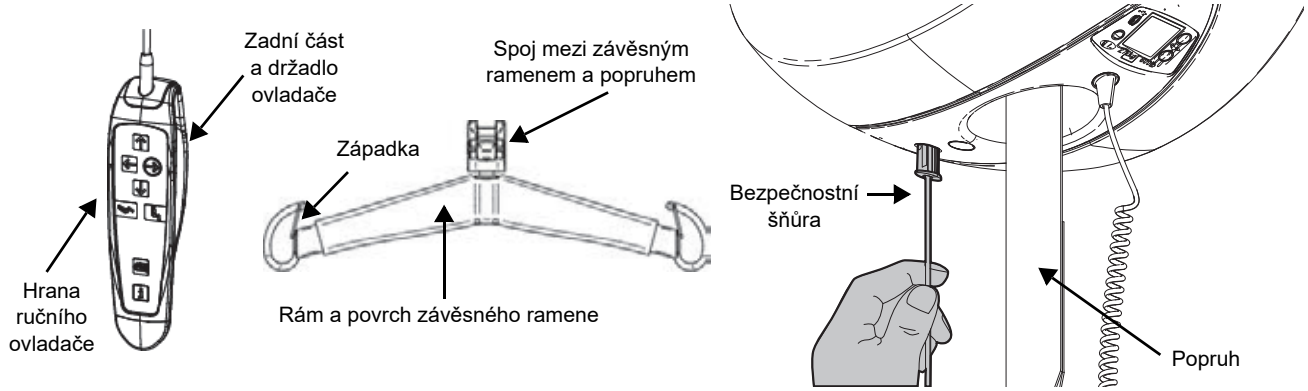

POZNÁMKA: Zajistěte důkladné vyčištění a dezinfekci bezpečnostní šňůry. Ujistěte se, že zvedák je ZAPNUTÝ.

UPOZORNĚNÍ: K zajištění lepšího povrchu pro pojezd koleček jezdce čistěte vnitřek kolejnice jednou za čtyři měsíce. Do otvoru vložte vlhkou tkaninu a protáhněte ji z jednoho konce kolejnice na druhý.

UPOZORNĚNÍ: Zařízení nenamáčejte, neboť by mohlo dojít k poškození elektrických dílů a k vnitřní korozi. Jestliže se k sušení zvedáku používá elektrický vysoušeč, teplota vyfukovaného vzduchu nesmí překročit 80 °C (176 °F). Nepoužívejte ředidla na bázi metanolu ani jiná ředidla, neboť by mohla poškodit povrch plastových dílů.

VAROVÁNÍ: Aby nedošlo k poškození zraku a kůže, vždy používejte ochranné brýle a rukavice.

V případě zasažení oplachujte hojně vodou. Pokud dojde k podráždění kůže, navštivte lékaře. Vždy si přečtěte návod k použití a materiálový bezpečnostní list k dezinfekčnímu prostředku.

Dezinfekce

Otřete zvedák *Maxi Sky 2* a jeho příslušenství roztokem obsahujícím některý z níže uvedených dezinfekčních prostředků.
V závislosti na zdravotnickém zařízení nebo zemi použití by metoda dezinfekce měla být zvolena ve shodě s místními nebo národními postupy (dekontaminace zdravotnických prostředků).
Pokud si nejste jisti, poraďte se s místním specialistou kontroly infekcí.

POZNÁMKA: Před vydezinfikováním se doporučuje zvedák a jeho příslušenství vyčistit.

POZNÁMKA: Po důkladném vyčištění a/nebo dezinfekci bezpečnostní šňůry zkontrolujte, zda je zvedák stále „ZAPNUTÝ“.

Dezinfekční prostředky pro zvedák a příslušenství	Dezinfekční prostředky					
	Kvaternární amonium ≤ 0,21% (2 100 ppm)					
	Izopropylalkohol ≤ 70%					
	Fenol ≤ 1,56% (15 600 ppm)					
	Chlornan sodný (bělidlo) ≤ 1% (10 000 ppm)					
	Kyselina peroctová ≤ 0,25% (2 500 ppm)					
	Peroxid vodíku ≤ 1,5%					
Modely *stropního zvedáku Basic* a *Maxi Sky 2* (tkaný nylonový popruh)	↓	↓	↓	↓	↓	↓
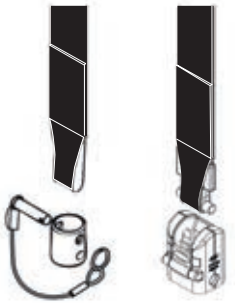				√	√	√
Model *Maxi Sky 2 Infection Control* (neporézní popruh)	↓	↓	↓	↓	↓	↓
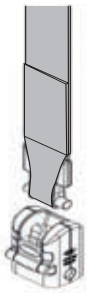	√	√	√	√	√	√
Další příslušenství	↓	↓	↓	↓	↓	↓
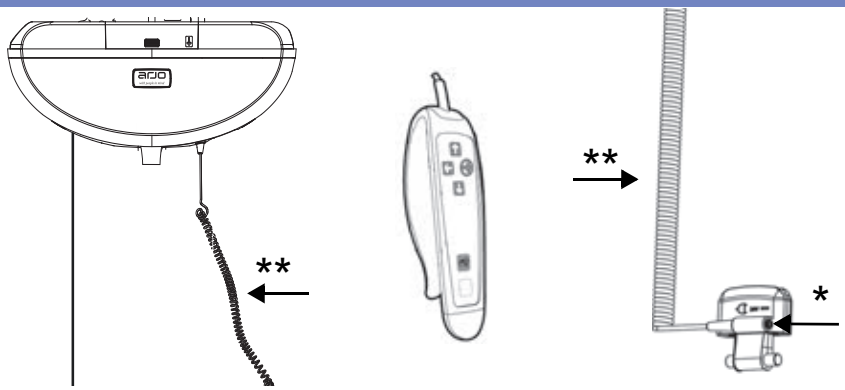	√	√	√	√	√	√

* Na kovové části konektoru WCS se po opakované expozici bělidlu a peroxidu vodíku může objevit koroze

** Kabely ručního ovladače, WCS a PDPS se mohou stát mírně lepkavými po opakovaném kontaktu s bělidlem nebo peroxidem vodíku

Dezinfekční prostředky pro příslušenství	Dezinfekční prostředky					
	Kvaternární amonium ≤ 0,21% (2,100 ppm)					
	Izopropylalkohol ≤ 70%					
	Fenol ≤ 1,56% (15,600 ppm)					
	Chlornan sodný (bělidlo) ≤ 1% (10,000 ppm)					
	Kyselina peroctová ≤ 0,25% (2,500 ppm)					
	Peroxid vodíku ≤ 1,5%					
Střední 2bodové závěsné rameno (700-05461-BOX) a 4bodové závěsné rameno (700-05443)	↓	↓	↓	↓	↓	↓
				√	√	√
Rám lehátka (700-19522) a pitevní lehátka (700.05380, 700.05385, 700-05382 a 700-05387)	↓	↓	↓	↓	↓	↓
				√	√	√
Manuální otevřený DPS (700-19340-BOX)	↓	↓	↓	↓	↓	↓
			√	√	√	√
Střední dvoubodové závěsné rameno (700-19415, 700-19435 [pouze trh v USA])	↓	↓	↓	↓	↓	↓
	√*	√*	√*	√	√	√
Malé dvoubodové závěsné rameno (700-19420) a Střední dvoubodové závěsné rameno IC (700-19470, 700-19465 [pouze trh v USA])	↓	↓	↓	↓	↓	↓
	√	√	√	√	√	√
4bodové závěsné rameno (700-19430) a rám lehátka (700-15695)	↓	↓	↓	↓	↓	↓
	√	√	√	√	√	√
Manuální plochý DPS (700-19475 a 700-19200)	↓	↓	↓	↓	↓	↓
	√	√	√	√	√	√
Manuální otevřený DPS (700-19480)	↓	↓	↓	↓	↓	↓
	√	√	√	√	√	√
Střední PDPS (700-19350) a velký PDPS (700-19355)	↓	↓	↓	↓	↓	↓
	√	√	√	√	√	√

* Kryt pro tento konkrétní model může být s vinylovým polstrováním nebo z plastu. Na vinyl tyto dezinfekční prostředky nepoužívejte.

Manipulace, přeprava a skladování

Vyvarujte se prudkých nárazů během přepravy zvedáku. Zvedák neskladujte po dlouhé období bez dobití baterií.

Při ukládání nebo přepravě zvedáku *Maxi Sky* 2 nejprve ověřte, že je napájení vypnuto (nesvítí zelená kontrolka).

Výměna baterie

Arjo používá pro řadu stropních zvedáků *Maxi Sky* 2 utěsněné olověné baterie. Baterie ARJO nemají žádný paměťový efekt. Baterie by se tedy před dobitím neměly zcela vybít.

Baterii vyměňujte tehdy, když se značně sníží počet přesunů, které lze na jedno nabití provést. Když se ze zvedáku *Maxi Sky* 2 ozve pípnutí a všimnete si blikajícího červeného světla, postupujte podle části „Odstraňování problémů“ v tomto návodu, abyste zjistili, zda se nejedná o problém s baterií. Pro výměnu baterií se obraťte na svého místního zástupce Arjo.

UPOZORNĚNÍ: Nepoužívejte baterie, které nedodala společnost Arjo. Baterie jsou navrženy speciálně pro dobíjecí systémy Arjo. Použitím neschválené baterie se může závažně poškodit zvedák a/nebo nabíječka.

Každoroční kontrola

Zařízení *Maxi Sky 2* a příslušenství musí být každých 12 měsíců podrobeny údržbě, což je minimální požadavek. Neprovádějte kontrolu, pokud pro tuto činnost nemáte způsobilost.

Kontrola popruhu

Pokud je popruh poškozen nebo vykazuje známky opotřebení či změnu barvy, může se maximální nosnost před prasknutím rapidně snížit, což představuje riziko pro pacienta/klienta či pečující osobu. Arjo doporučuje provádět jednou za čtyři měsíce následující důslednou kontrolu popruhů:

- Popruh zcela rozviňte.
- Prohlédněte, zda nejeví žádné známky opotřebení či změny barvy, jak je znázorněno na obrázku 11.

VAROVÁNÍ: Pokud zjistíte jakoukoliv výše uvedenou známku opotřebení či jinou patrnou závadu, musí popruh zkontrolovat způsobilý pracovník a podle potřeby jej vyměnit. Společnost Arjo doporučuje provádět výměnu popruhu dle níže uvedených informací, a to podle toho, která situace nastane dříve, případně v závislosti na modelu:

- Tkaný nylonový popruh – každé dva roky nebo každých 5 000 cyklů
- Neporézní popruh – každé dva roky nebo každých 5 000 cyklů

Další používání zvedáku bez výměny popruhu značně snižuje bezpečnost pečující osoby i pacienta/klienta.

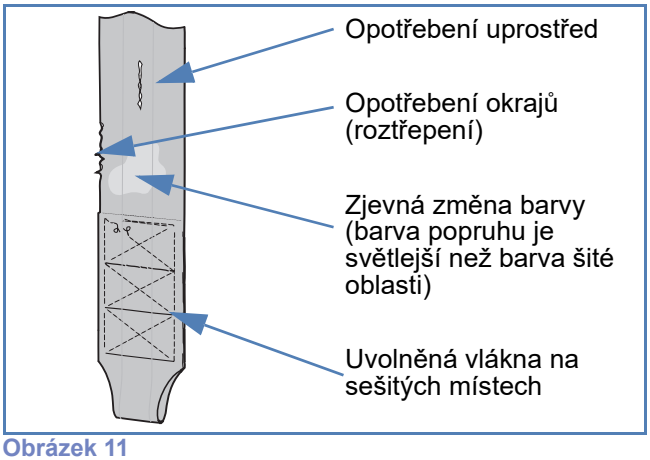

Obrázek 11

Požadavky na údržbu

Řada stropních zvedáků *Maxi Sky* 2 je vybavena monitorem údržby, který informuje uživatele, že je nutno provést kontrolu a údržbu. Na obrazovce se zobrazí symbol požadavku údržby pro přitáhnutí pozornosti uživatele, což značí, že se na obrazovce zobrazuje hlášení související s údržbou. Zajištění plánovaných kontrol zaručuje trvanlivost zařízení a bezpečnost pacienta/klienta a uživatele.

Plán preventivní údržby

Toto zařízení podléhá opotřebení a následující pokyny pro údržbu musí být dodržovány v uvedených termínech, abychom zajistili, že zařízení stále odpovídá původním výrobním specifikacím.

VAROVÁNÍ: Údržba popsaná v následujícím kontrolním seznamu je minimální údržbou doporučenou výrobcem. V některých případech je třeba provádět častější kontroly. Další používání zařízení bez provedení pravidelné kontroly nebo po zjištění závady výrazně narušuje bezpečnost uživatele a pacienta/klienta. Místní předpisy a normy mohou být přísnější než ty, které uplatňuje výrobce. Zátěžový test je třeba provádět na celém systému každých 12 měsíců. Servis a preventivní údržbu lze dohodnout s distributorem Arjo. Preventivní údržba specifikovaná v tomto návodu může zabránit nehodám a snížit náklady na opravy.

VAROVÁNÍ: Bezpečnostní údržbu a autorizovaný servis musí zajišťovat kvalifikovaný personál, který je plně proškolený v poskytování servisu společností Arjo a který je vybaven správnými nástroji a patřičnou dokumentací, včetně seznamu náhradních dílů a servisní příručky. Pokud nebudou dodrženy tyto požadavky, může dojít ke zranění osob nebo nebezpečné funkci zařízení.

VAROVÁNÍ: Nikdy neprovádějte údržbu nebo servis zvedáku, je-li právě používán u pacienta/klienta.

Kontrola zvedáku	ČETNOST				
	Každé dva roky nebo každých 5 000 cyklů.				
	Každý rok nebo každých 2 500 cyklů.				
	Každé čtyři měsíce nebo každých 1 000 cyklů.				
	Před každým použitím				
	Na začátku				
KONTROLA UŽIVATELEM	↓	↓	↓	↓	↓
Kontrolujte známky vnějšího poškození, chybějících částí nebo popraskaných desek.	√	√			
Zkontrolujte popruh s ohledem na opotřebení, změnu barvy, odchlípnutí potahu a uvolněná vlákna.		√	√		
Dobijte baterie.	√	√			
Zkontrolujte mechanizmus nouzového zastavení.			√		
Zkontrolujte bezpečnostní šňůru, zda není poškozena.			√		
Zkontrolujte funkčnost mechanizmu nouzového spouštění.				√	
KONTROLA AUTORIZOVANÝM SERVISNÍM TECHNIKEM	↓	↓	↓	↓	↓
Vyměňte tkaný nylonový popruh.					√
Vyměňte neporézní popruh.					√
Zkontrolujte spojení rámu a poruchy hardwaru a ujistěte se, že nechybí žádný díl.				√	
Zkontrolujte, zda kolečka v kolejnici nevykazují známky poškození, koroze či prasklin. V případě potřeby je vyměňte.				√	
Kontrolujte opotřebení převodů a namažte podle potřeby.				√	
Zkontrolujte náležité spojení spojovacími klouby (sběrač proudu a závěsné rameno).				√	
Ověřte, že se západky nouzové brzdy pohybují volně.				√	
Ověřte mechanizmus nouzového spouštění.				√	
Zkontrolujte pomocná tlačítka pro pohyb nahoru a dolů na zvedáku.				√	
Zátěžový test při SWL (bezpečné pracovní zatížení).				√	
U modelů vybavených systémem ECS a kompatibilním systémem Gate: Vyčistěte součásti systému ECS.					√

Kontrola příslušenství	ČETNOST		
	Každý rok nebo každých 2 500 cyklů.		
	Každé čtyři měsíce nebo každých 1 000 cyklů.		
	Před každým použitím		
KONTROLA UŽIVATELEM	↓	↓	↓
Zkontrolujte všechny části vaku (upevňovací prvky, materiál, švy a popruhy), zda nevykazují známky opotřebení.	√		
Čištění vaku podle pokynů na visačce.	Podle potřeby		
Zkontrolujte závěsné rameno s ohledem na poškození či praskliny. Zkontrolujte, zda jsou všechna připojení řádně zajištěna.	√		√

Kontrola kolejnic	ČETNOST				
	Každé dva roky nebo každých 5 000 cyklů.				
	Každý rok nebo každých 2 500 cyklů.				
	Každé čtyři měsíce nebo každých 1 000 cyklů.				
	Před každým použitím				
	Na začátku				
KONTROLA UŽIVATELEM	↓	↓	↓	↓	↓
Vyčistěte vnitřek kolejnic, odstraňte nahromaděný prach z povrchu, po němž zvedák jezdí.	√		√		
Očistěte kontakty nabíjecí stanice vlhkým hadříkem.			√		
Ujistěte se, že koncové zarážky, nabíjecí stanice a kryty kolejnic jsou na místě.	√	√			
KONTROLA AUTORIZOVANÝM SERVISNÍM TECHNIKEM	↓	↓	↓	↓	↓
K utažení koncových zarážek použijte krouticí moment 20 Nm (15 lbf ft) s výjimkou zarážek procházejících hranou kolejnice (šroubových koncových zarážek).	√			√	
Ujistěte se, že jisticí mechanizmus konzoly není vidět.	√			√	
Zkontrolujte, zda jsou klouby kolejnice uzavřeny a zda je pružinový kolík vycentrován.	√			√	
Ujistěte se, že je nezatížená kolejnice rovná.	√			√	
Ujistěte se, že upravené zatížení zvedáku je rovné nebo nižší než bezpečné pracovní zatížení zařízení.	√			√	
Zkontrolujte, zda je příslušenství (systém X-Y, brána, výhybka, točna *Turntable, cílový modul* a PPP) kompletní a správně udržované.	√			√	
Zkontrolujte, zda nedošlo k posunu, poškození nebo odstranění upevňovacích prvků (stropní konzoly, držák ve stěně, stěnové konzoly).	√			√	
Zkontrolujte koncové zarážky dráhy. Zkontrolujte a utáhněte spojovací prvky (pokud je zapotřebí).				√	
Zátěžový test při SWL (bezpečné pracovní zatížení)				√	
U modelů vybavených systémem ECS a kompatibilním systémem Gate: Očistěte kontaktní pásky.					√

POZNÁMKA: Pokud výrobek nefunguje tak, jak by měl, neprodleně kontaktujte svého místního distributora Arjo.

VAROVÁNÍ: Před každým použitím zkontrolujte, zda jsou koncové zarážky na místě, abyste předešli riziku pádu.

Odstraňování problémů

PROBLÉM	ZKONTROLOVAT
Po zapnutí LED nesvítí, a na displeji se nic neobjevuje.	• Umístěte jednotku do nabíjecí stanice. • Jestliže se jednotka nenabíjí, kontaktujte místního zástupce Arjo za účelem sjednání údržby.
LED je ČERVENÁ a na displeji se nic neobjevuje.	• Zvedák může být v „klidovém režimu“. Stiskněte tlačítko na ručním ovladači a zjistěte, zda se něco objeví na displeji. • Pokud problém přetrvává, obraťte se na zástupce společnosti Arjo za účelem sjednání údržby.
LED je ZELENÁ, a na displeji se nic neobjevuje.	• Zvedák může být v „klidovém režimu“. Stiskněte tlačítko na ručním ovladači a zjistěte, zda se něco objeví na displeji. • Pokud problém přetrvává, obraťte se na zástupce společnosti Arjo za účelem sjednání údržby.
Pokud se po klidovém režimu na displeji zobrazuje kód údržby.	• Jednotku lze použít, je však zapotřebí, aby technik společnosti Arjo provedl co nejdříve údržbu.
Na displeji se zobrazuje a bliká symbol ikony ⚠.	• Byl dosažen počet pracovních cyklů pro používání motoru. Může se jednat o motor pro pohyb doleva-doprava, nahoru-dolů nebo sed-leh. Vyčkejte, dokud nezmizí z displeje symbol „trojúhelník s vykřičníkem“.
LED vůbec nesvítí. Displej funguje správně.	• Zkontrolujte v nabídce „customize“, zda je LED ve stavu ENABLED (POVOLENO). • Je-li kontrolka LED ve stavu ENABLED (POVOLENO), a přesto se nerozsvítí, kontaktujte zástupce společnosti Arjo za účelem sjednání údržby.
Zvedák při použití pípá. Jednotka může zastavit zvedání, ale stále lze použít funkci spouštění.	• Baterie jsou nedostatečně nabité (podívejte se, zda se na displeji zobrazuje nedostatečné nabití baterií). Vraťte zvedák do nabíjecí stanice.
Baterie není plně nabitá a LED nebliká ZELENĚ, když je jednotka na nabíječce, nebo je nabíječka připojena ke konektoru WCS.	• Zkontrolujte, zda je nabíječka zastrčena do standartní zásuvky a zda je v zásuvce elektřina. Zelené světlo na nabíjecí stanici indikuje, že nabíječka funguje. • Zkontrolujte, zda mají dva nožové konektory dobrý kontakt s nabíjecí stanicí. • V případě potřeby očistěte jemně působícím saponátem nožové kontakty a/nebo kontaktní desky nabíjecí stanice. • Pokud problém přetrvává, obraťte se na zástupce společnosti Arjo za účelem sjednání údržby. • MS2 WCS: Zkontrolujte konektor WCS, zda nejeví známky poškození, znečištění nebo koroze. • Zkontrolujte, zda je nabíječka zapojena do standardní zásuvky, zda je v zásuvce elektřina a zda je pod napětím konektor 2.5DC.
RTC nefunguje po stisku tlačítka RTC na 3 sekundy.	• Zkontrolujte, zda závěsné rameno není příliš blízko k nejvyšší poloze. Spusťte závěsné rameno o 6 palců (15 cm) a stiskněte tlačítko RTC na 3 sekundy. • Zkontrolujte, zda je funkce RTC povolena (viz část „Přizpůsobení“). • Vypněte a znovu zapněte jednotku. Pokud se na displeji objeví požadavek na zadání data, pak problém může být v baterii hodin reálného času. Obraťte se na svého místního zástupce Arjo.
RTC se zastaví před anebo po dosažení nejvyšší úrovně a z jednotky se ozve pípnutí. (Na obrazovce se nezobrazuje žádný kód ani symbol poruchy.)	• Zkontrolujte, zda závěsné rameno není příliš blízko k nejvyšší poloze. Spusťte závěsné rameno o 6 palců (15 cm) a stiskněte tlačítko RTC na 3 sekundy. • Je-li parametr nastaven na „Auto“, umístěte jednotku do nabíjecí stanice s použitím tlačítka ← nebo →. Poté, co se zvedák začne nabíjet, přemístěte jej z nabíjecí stanice a vyzkoušejte funkci RTC znovu. Poznámka: Zvedák ztratí orientaci v umístění nabíjecí stanice, když je vypnut. V tomto případě opakujte výše uvedený postup, aby si jednotka mohla zapamatovat umístění nabíjecí stanice. • Pokud se na obrazovce nezobrazí žádný kód poruchy, stiskněte „nahoru“ pro navinutí popruhu na nejvyšší úroveň (při zatížení pouze závěsným ramenem). • Jestliže problém přetrvává, obraťte se na místního zástupce Arjo.

PROBLÉM	ZKONTROLOVAT
Při návratu k nabíjení zvedák mine klip na nabíjecí stanici.	• Zkontrolujte, zda je nabíjecí stanice zastrčena do standartní zásuvky a zda je v zásuvce elektřina. Zelené světlo na nabíjecí stanici indikuje, že nabíječka funguje (viz část „Systém nabíjení“). • Vyčistěte nožové kontakty nabíjecí stanice jemně působícím saponátovým prostředkem. • Zkontrolujte, zda jsou nožové kontakty zvedáku čisté a mají správnou geometrii. • Protáhněte zvedák ručně nabíjecí stanicí a pozorujte, zda se zvedák nabíjí, a pak zkuste znovu funkci RTC. • Pokud problém přetrvává, obraťte se na zástupce společnosti Arjo za účelem sjednání údržby.

Baterie se vždy vybijí po několika málo přesunech (3 až 5).	• Umístěte zvedák do nabíjecí stanice nejméně na 8 hodin.
	• Jestliže zvedák nedetekuje nabíjecí stanici:
	  • Zkontrolujte, zda je nabíjecí stanice zastrčena do standartní zásuvky a zda je v zásuvce elektřina. Zelené světlo na nabíjecí stanici indikuje, že nabíječka funguje (viz část „Systém nabíjení“).
	  • Zkontrolujte, zda mají nožové kontakty dobrý kontakt s nabíjecí stanicí. V případě potřeby vyčistěte nožové kontakty jednotky a/nebo kontaktní destičky nabíjecí stanice. Pokud problém přetrvává, obraťte se na zástupce společnosti Arjo za účelem sjednání údržby.
	  • MS2 WCS: Zkontrolujte konektor WCS, zda nejeví známky poškození, znečištění nebo koroze.
	  • Zkontrolujte, zda je nabíječka zapojena do standardní zásuvky, zda je v zásuvce elektřina a zda je pod napětím konektor 2.5DC.

Displej indikuje dobré nabití baterií, ale když chcete někoho přemístit, zvedák se zastaví.	• Obraťte se na svého místního zástupce Arjo, aby zajistil výměnu baterií.
Zvedák nepracuje, když tisknete tlačítka ručního ovladače.	• Je-li aktivováno nouzové zastavení, jemně stiskněte hlavní vypínač a jednotku tak opět zapněte. • Zkontrolujte, zda fungují pomocná tlačítka nahoru/dolů na zvedáku (umístěná v blízkosti displeje). Pokud ano, může být problém v ručním ovladači. • Obraťte se na svého místního zástupce Arjo, aby zajistil výměnu ručního ovladače.
Na ručním ovladači nefunguje pouze tlačítko NAHORU.	• Zkontrolujte, zda je popruh uvnitř zvedáku zcela svinutý. • Zkontrolujte, zda během zvedání není popruh překroucený nebo přeložený. Stiskněte tlačítko „dolů“, popruh vyrovnejte a aktivujte funkci „nahoru“ při dodržení specifikovaného úhlu. • Pokud se na displeji zobrazí kód poruchy (viz část „Symboly na displeji“), kontaktujte místního zástupce společnosti Arjo. • Zkontrolujte, zda na zvedáku funguje pomocné tlačítko NAHORU (umístěné v blízkosti displeje). Pokud ano, může být problém v ručním ovladači. • Obraťte se na svého místního zástupce Arjo, aby zajistil výměnu ručního ovladače.
Na ručním ovladači nefunguje pouze tlačítko DOLŮ.	• Zkontrolujte, zda je popruh vně zvedáku zcela svinutý. • Zkontrolujte, zda na zvedacím popruhu není zavěšena větší zátěž než 1,5 kg (3,3 lb). Zvedák potřebuje k provozu minimální napětí. • Pokud se na displeji zobrazuje kód poruchy, kontaktujte místního zástupce společnosti Arjo. • Zkontrolujte, zda na zvedáku funguje pomocné tlačítko DOLŮ (umístěné v blízkosti displeje). Pokud ano, může být problém v ručním ovladači. • Obraťte se na svého místního zástupce Arjo, aby zajistil výměnu ručního ovladače.
Při zavěšení ručního ovladače na závěsné rameno se funkce RTC zastaví.	• Zvedák detekuje změnu váhy a ruší funkci RTC/RTH. • Zavěste ruční ovladač před aktivací funkce RTC/RTH.

PROBLÉM	ZKONTROLOVAT
Po 24 hodinách stálého nabíjení na nabíjecí stanici LED stále ZELENĚ bliká.	• Je možné, že se baterie nenabíjejí nebo jsou nabíjecí stanice, případně konektor WCS vadné. • Obraťte se na svého místního zástupce Arjo, aby zajistil výměnu baterií nebo údržbu systému nabíjení.
ECS: Přestože jsou baterie nedostatečně nabité, ZELENÁ LED 15 minut po poslední aktivaci zvedáku nebliká.	• Zkontrolujte, zda je nástěnná nabíječka připojena do standardní zásuvky. • Zkontrolujte, zda jde do nástěnné nabíječky proud. • Zkontrolujte, zda je nabíječka připojena ke kabelovému adaptéru ECS na pevné koleji. • Zkontrolujte, zda jsou všechny použité doplňky správně připojeny. • Zkontrolujte, zda není přerušen kontaktní pásek po obou stranách dráhy. • Zkontrolujte, zda jsou kontaktní pásky v příslušné sekci dráhy vybaveny elektrickým napájením. • Pokud jsou výše uvedené kontroly v pořádku a ZELENÁ LED stále nebliká, kontaktujte místního zástupce společnosti Arjo.
ECS: Po nepřetržitém 8 hodinovém nabíjení baterií se na displeji stále zobrazuje symbol ECS a ZELENÁ LED bliká.	• Stiskněte jakékoli tlačítko na ovladači, aby se zapnul LCD displej. Ikonka baterie by měla znázorňovat nabitý stav. Pokud ne, je možné, že se baterie nenabíjejí nebo je systém ECS vadný. • Obraťte se na svého místního zástupce Arjo, aby zajistil výměnu baterií nebo údržbu systému ECS.
ECS: Po dokončení sekvence nabíjení baterie není ikona baterie plná.	Pokud v průběhu nabíjení (ikona ECS na LCD displeji): • zvedák byl přesunut do sekce dráhy, kde nejsou kontaktní pásky vybaveny elektrickým napájením: přesuňte zvedák zpět do napájené sekce dráhy a obnovte nabíjení. • ztratily kontaktní pásky napájení nebo nemají dostatečné napětí: zkontrolujte všechny komponenty ECS a v případě potřeby je opravte/vyměňte, aby se obnovila schopnost nabíjení ECS. Poznámka: Jakmile je zahájena sekvence nabíjení a na LCD displeji se zobrazí ikona ECS, ikona nezmizí, pokud je nabíjení přerušeno ztrátou napájení.
Popruh nedosahuje nejvyšší úrovně u pacienta/klienta s hmotností vyšší než 68 kg (150 lb).	• Zkontrolujte, zda během zvedání pacienta/klienta není popruh překroucený nebo přeložený. • Nezobrazuje-li se na displeji žádný kód poruchy: • stiskněte „nahoru“ pro navinutí popruhu na nejvyšší úroveň při zatížení pouze závěsným ramenem. • Jestliže problém přetrvává, obraťte se na místního zástupce Arjo.
Brána: při pokusu o opuštění systému X&Y se brána neaktivuje.	• Odtáhněte zvedák od aktivační stanice a poté zpět pod aktivační stanici pro aktivaci brány. • Jestliže problém přetrvává, obraťte se na místního zástupce Arjo.
Pouze pro *Maxi Sky 2* IC. Slyšitelný zvuk při přesunu, když dojde k prověšení popruhu.	Zkontrolujte, zda se na LCD displeji zobrazuje kód údržby: • Pokud ne, jedná se o normální zvuk způsobený neporézním popruhem. • Pokud ano, obraťte se na místního zástupce Arjo.

Technické specifikace

Celkové rozměry

Maxi Sky 2

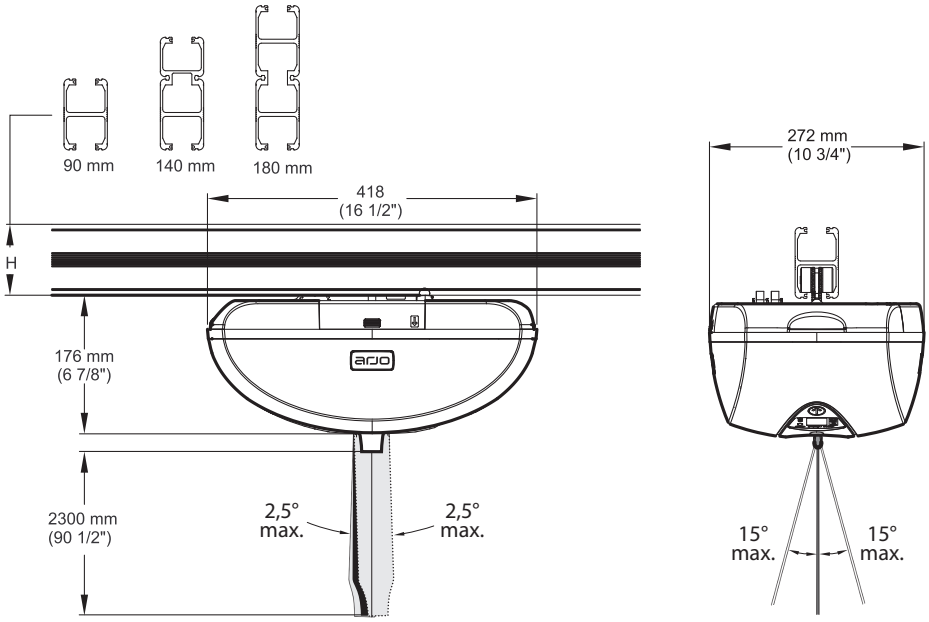

Závěsná ramena pro poutkové vaky (*pouze model stropního zvedáku Basic*)

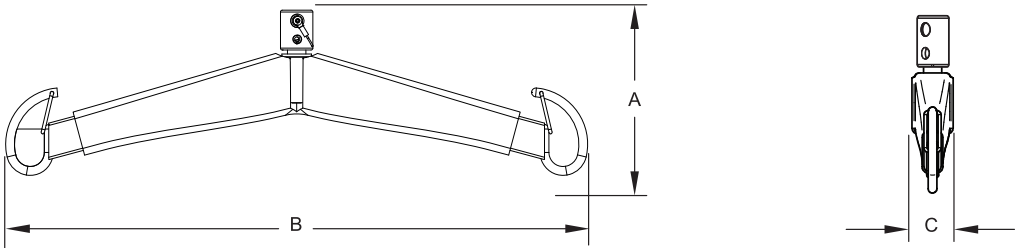

700-05461			
Dvoubodové závěsné rameno slouží k přesunu za použití poutkového vaku Arjo. Je určeno k použití se systémem karabinového klipu Arjo.			
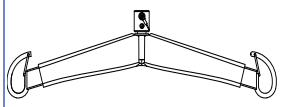		mm	palce
	A	206	8 ⅛
	B	628	24 ¾
1,5 kg / 3,3 lb	C	45	1 ¾

700-05443			
Čtyřbodové závěsné rameno pro bariatrické účely. Slouží k přesunu za použití poutkového vaku Arjo. Je určeno k použití se systémem karabinového klipu Arjo.			
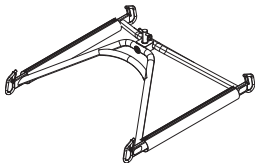		mm	palce
	A	244	9 ⅝
	B	709	27 7/48
6 kg / 13 lb	C	692	27 ¼

700-19522			
Rám lehátka pro přesun v poloze na zádech. Je určeno k použití se systémem karabinového klipu Arjo.			
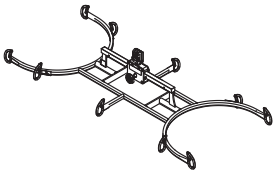		mm	palce
	A	282	11 ⅛
	B	1 443	56
10 kg / 22,2 lb	C	635	25

700,05380 & 700.05385			
Pitevní lehátko pro přesun v poloze na zádech. Je určeno k použití s karabinovým klipem Arjo.			
		mm	palce
	A	1 525	60
	B	265	10 ½
8,9 kg / 19,5 lb	Standardní rozpětí	1 195/1 450	47/57
	Dlouhé rozpětí	1 830/1 195	72/47

Váha

Model stropního zvedáku Basic

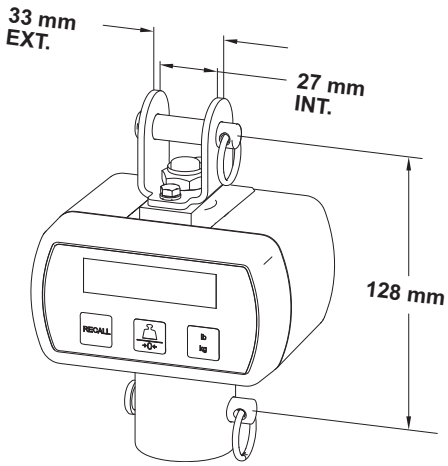

Model	700-19485	700-19490
Typ	Standardní	Třída III
Hmotnost	0,7 kg / 1,5 lb	

Maxi Sky 2 a
model Infection Control

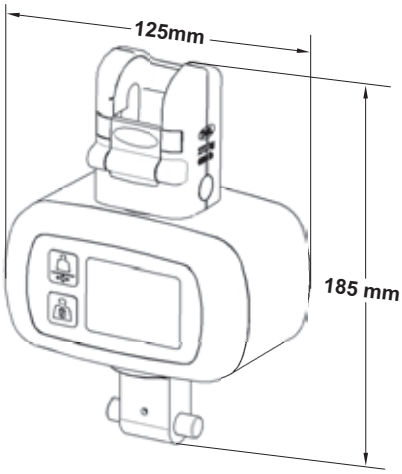

Model	700-00511	700-00531
Typ	Standardní	Třída III
Hmotnost	0,7 kg / 1,5 lb	

Závěsná ramena pro poutkové vaky (ne u modelu stropního zvedáku Basic)

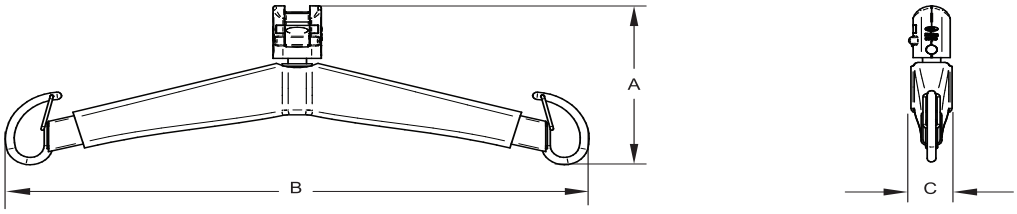

700-19420			
Dvoubodové závěsné rameno slouží k přesunu za použití poutkového vaku Arjo. Je určeno k použití se systémem rychlospojky *Quick-Connect* Arjo.			
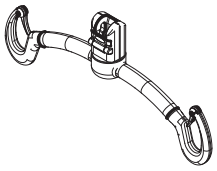		mm	palce
	A	187	7 ⅜
	B	474	18 11/16
2,5 kg / 5,5 lb	C	57	2 ¼

700-19415 (700-19435, pouze trh v USA) nebo 700-19470 (700-19465, pouze trh v USA)			
Dvoubodové závěsné rameno slouží k přesunu za použití poutkového vaku Arjo. Je určeno k použití se systémem rychlospojky *Quick-Connect* Arjo.			
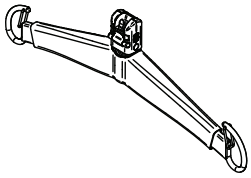		mm	palce
	A	206	8 ⅛
	B	628	24 ¾
1,5 kg / 3,3 lb	C	45	1 ¾

700-19430			
Čtyřbodové závěsné rameno slouží k přesunu za použití poutkového vaku Arjo. Je určeno k použití se systémem rychlospojky *Quick-Connect* Arjo.			
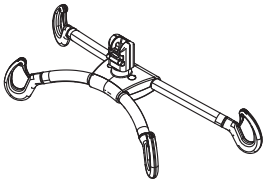		mm	palce
	A	200	7 ⅞
	B	650	25 9/16
4,4 kg / 9,7 lb	C	254	10

700-15695			
Rám lehátka pro přesun v poloze na zádech. Je určeno k použití se systémem rychlospojky *Quick-Connect* Arjo.			
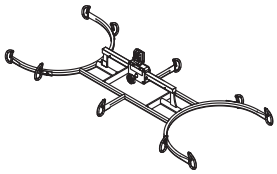		mm	palce
	A	282	11 ⅛
	B	1 443	56
10 kg / 22,2 lb	C	635	25

Dynamické polohování závěsných ramen

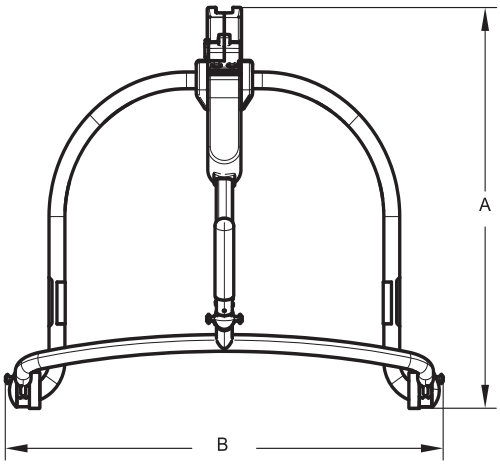

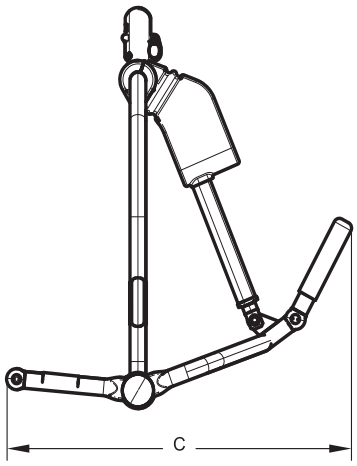

700-19475 (ne u modelu *stropního zvedáku Basic*)			
Čtyřbodové nosné rameno slouží k přesunu z různých poloh za použití klipového vaku Arjo. Je určeno k použití se systémem rychlospojky *Quick-Connect* Arjo.			
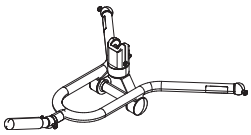 3,4 kg / 7,5 lb		mm	palce
	A	194	7 ⅝
	B	552	21 11/16
	C	638	25 3/16

700-19350 (ne u modelu *stropního zvedáku Basic*)			
Čtyřbodové poháněné nosné rameno slouží ke zvedání pacienta/klienta z polohy vsedě do polohy vleže za použití klipového vaku Arjo. Je určeno k použití se systémem rychlospojky *Quick-Connect* Arjo.			
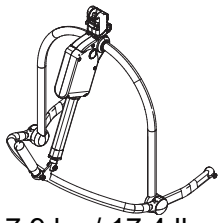 7,9 kg / 17,4 lb		mm	palce
	A	610	24
	B	620	24 ⅜
	C	547	21 ½

700-19480 (ne u modelu *stropního zvedáku Basic*)			
Čtyřbodové nosné rameno slouží ke zvedání pacienta/klienta z polohy vsedě do polohy vleže za použití klipového vaku Arjo. Je určeno k použití se systémem rychlospojky *Quick-Connect* Arjo.			
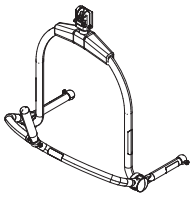 5,7 kg / 12,5 lb		mm	palce
	A	604	23 ¾
	B	582	22 15/16
	C	503	19

700-19355 (ne u modelu *stropního zvedáku Basic*)			
Čtyřbodové poháněné nosné rameno slouží ke zvedání pacienta/klienta z polohy vsedě do polohy vleže za použití klipového vaku Arjo. Je určeno k použití se systémem rychlospojky *Quick-Connect* Arjo.			
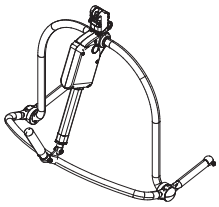 8,4 kg / 18,5 lb		mm	palce
	A	610	24
	B	700	27 ½
	C	547	21 ½

700-19340 (pouze model *stropního zvedáku Basic*)			
Čtyřbodové nosné rameno slouží ke zvedání pacienta/klienta z polohy vsedě do polohy vleže za použití klipového vaku Arjo. Je určeno k použití se systémem karabinového klipu Arjo.			
5,7 kg / 12,5 lb		mm	palce
	A	604	23 ¾
	B	582	22 15/16
	C	503	19

700-19200 (pouze model *stropního zvedáku Basic*)			
Čtyřbodové nosné rameno slouží k přesunu z různých poloh za použití klipového vaku Arjo. Je určeno k použití se systémem karabinového klipu Arjo.			
8,4 kg / 18,5 lb		mm	palce
	A	194	7 ⅝
	B	552	21 11/16
	C	638	25 3/16

Pitevní lehátko

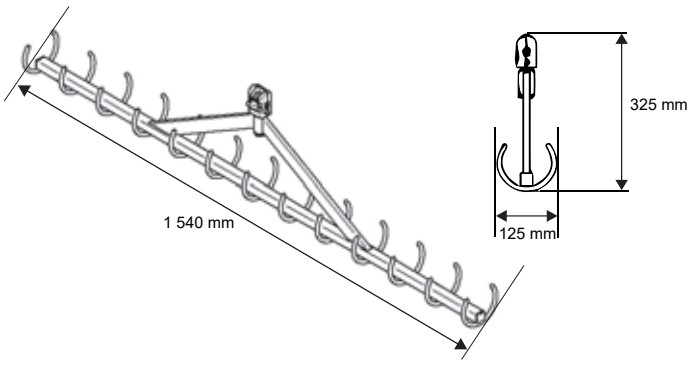

Model	700-05382	700-05387
Typ	Standardní pásy	Velké pásy
Hmotnost	8,9 kg / 19,5 lb	

Maxi Sky 2 Transportable

Cílový modul určený k tomu, aby umožnil přemístění stropního zvedáku *Maxi Sky 2* z jednoho kolejnicového systému KWIKtrak™ na druhý, aniž by bylo nutné odstraňovat koncovou zarážku nebo použít jakékoli nástroje.

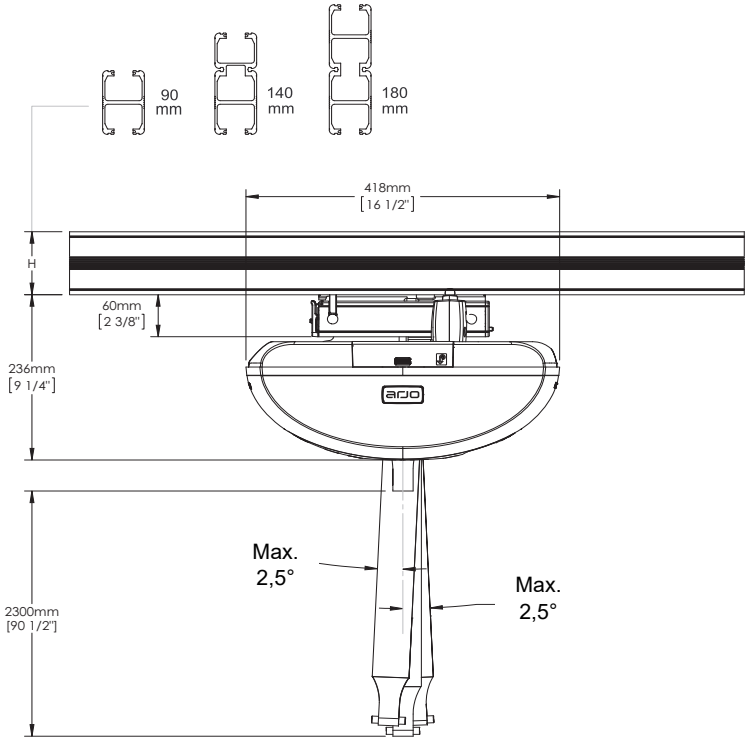

Uvedená verze nabíjecí stanice

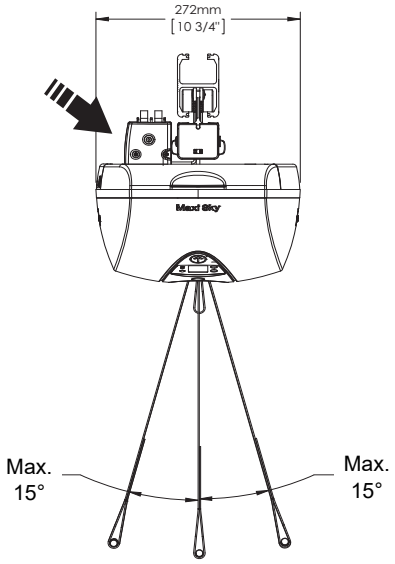

Cílové moduly

700-31400 (nabíjecí stanice)			
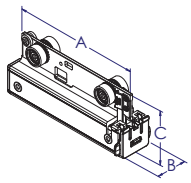		mm	palce
	A	243	9 ⅝
	B	72	2 ⅞
0,89 kg / 1,96 lb	C	102	4

700-31401 (ECS)			
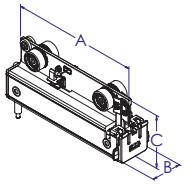		mm	palce
	A	243	9 ⅝
	B	72	2 ⅞
0,92 kg / 2,03 lb	C	102	4

700-31421 (Mezera v závěsu)			
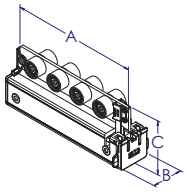		mm	palce
	A	243	9 ⅝
	B	72	2 ⅞
0,98 kg / 2,15 lb	C	96	3 ¾

Technické údaje

INFORMACE O VÝROBKU	*Maxi Sky* 2
Hmotnost, celková (model se 4 funkcemi)	12,3 kg (27 lb)
Hmotnost, celková (model se 2 funkcemi)	11,6 kg (26 lb)
Nosnost	120 kg (265 lb), 200 kg (440 lb), 272 kg (600 lb)
Délka popruhu	2 500 mm (98,4 in)
Rychlost zvedání	5,1 cm/s (2,0 in/s) bez zatížení 4,2 cm/s (1,7 in/s) při 120 kg (265 lb) 3,8 cm/s (1,5 in/s) při 200 kg (440 lb) 3,3 cm/s (1,3 in/s) při 272 kg (600 lb)
Maximální rozsah zdvihu (od stropu)	2 300 mm (90,6 in)
Rychlost horizontálního posunu	10, 15 a 20 cm/s (4, 6 a 8 in/s)
Síla potřebná ke spuštění ovládacích prvků	< 5 N
ELEKTRICKÉ ÚDAJE	
Pracovní cyklus	Motor nahoru/dolů: Max 10 %, 2 minuty nepřetržitě Motor vlevo/vpravo: Max. 20 %, 5 minut nepřetržitě Motor usazení/náklonu: Max. 10 %, 2 minuty nepřetržitě
Motor horizontální osy	24 V DC, 62 W
Motor vertikální osy	24 V DC, 360 W max. 2 minuty
Jmenovité hodnoty	24 V DC, max. 15 A
Hladina hluku při zvedání nebo spouštění se zatížením nebo bez zatížení	61 dBA max. (se zatížením či bez něj)
Zdravotnický prostředek	Příložná část typu BF, ochrana proti zásahu elektrickým proudem podle normy IEC 60601-1
VAROVÁNÍ: Přenosná RF sdělovací zařízení (včetně periferních zařízení, jako např. anténních kabelů a externích antén) nesmí být používána blíže než 30 cm k žádné části zvedáku *Maxi Sky 2*, včetně kabelů uvedených výrobcem. V opačném případě to může mít za následek zhoršení výkonu zařízení. Další podrobnosti naleznete v části „Elektromagnetická kompatibilita“.	
Typ baterie	12 V, 5 Ah, regulované olověné baterie s kyselinou, utěsněné dobíjecím ventilem
Kapacita baterie	Umožňuje až 120 přesunů se zatížením 100 kg (220 lb) a až 70 přesunů se zatížením 200 kg (440 lb).
Stupeň ochrany – ruční ovladač	IPX7
Stupeň ochrany – *Maxi Sky* 2	IP24
Zvedák – stupeň ochrany – prevence úrazu elektrickým proudem	Interní elektrický pohon
Příkon nabíječky baterie	100–240 V AC, 50–60 Hz, 57–70 VA.
Výkon nabíječky baterie	28,1 V DC, max. 1 A, 28,1 VA
Bezpečnostní ochrana nabíječky baterie	Třída 2, dvojitá izolace
PROVOZNÍ, PŘEPRAVNÍ A SKLADOVACÍ PODMÍNKY	
Běžný provoz	Rozmezí teploty okolního prostředí: 5 až 40 °C (41 až 104 °F) Rozsah relativní vlhkosti: 15 až 93%, nekondenzující Rozsah atmosférického tlaku: 700 až 1 060 hPa
Přeprava/Skladování	Rozmezí teploty okolního prostředí: -40 až 70 °C (-40 až 158 °F) Rozsah relativní vlhkosti: 0 až 93%, nekondenzující Rozsah atmosférického tlaku: 500 až 1 060 hPa
VAROVANI: Zařízení neumisťujte v blízkosti hořlavých anestetických směsí se vzduchem, kyslíkem nebo s oxidem dusným.	

Souhlasy a seznamy norem

Řadu stropních zvedáků *Maxi Sky* 2 otestovala v souladu s normami:

- Canadian Standards Association: .
  - Řada IEC 60601-1, včetně příslušných doplňkových norem a národních odchylek.
- Technischer Überwachungs-Verein:
  - ISO 10535: 2006 standard
- Označení CE:

Bezpečná likvidace na konci životnosti

Obal	Vlnitá lepenka, recyklovatelná Pěnový polystyren (EPS), recyklovatelný
Výrobek a jeho příslušenství	Součásti, které jsou převážně vyrobeny z různých druhů kovů (jejich hmotnost z více než 90 % tvoří kovy), jako např. rameno pro vaky, kolejnice, opěry apod., by měly být recyklovány jako kovy.
Baterie	Všechny baterie výrobku musí být recyklovány odděleně. Baterie je nutné zlikvidovat v souladu s národními nebo místními předpisy.
Elektrické a elektronické součásti	Zvedací systémy s elektrickými a elektronickými součástmi či elektrickým kabelem by měly být demontovány a recyklovány ve shodě s postupy platnými pro odpadní elektrická a elektronická zařízení (OEEZ) nebo v souladu s místními či národními předpisy.
Vaky	Vaky, včetně výztuh/stabilizačních prvků, výplňového materiálu a jiných textilií nebo polymerů, plastových materiálů apod., by měly být vytříděny jako hořlavý odpad.

Elektromagnetická shoda

Stropní zvedák *Maxi Sky* 2 byl testován s ohledem na platné předpisy týkající se schopnosti blokovat EMI (elektromagnetické rušení) z vnějších zdrojů. Přesto však mohou některé postupy pomoci snížit elektromagnetické rušení:

- Ujistěte se, že zařízení v prostorách sledování pacienta/klienta anebo prostorách podpory života splňují přijaté emisní normy.
- Snažte se, aby vzdálenost mezi zdravotnickými elektrickými přístroji byla co největší. Zařízení o vysokém výkonu mohou být zdrojem EMI ovlivňujícím zvedák.

Další informace o RF elektromagnetickém prostředí zařízení naleznete v dokumentu AAMI TIR 18-1997 – Guidance on Electromagnetic Compatibility of Medical Devices for Clinical/Biomedical Engineers.

VAROVÁNÍ: Použití jiných kabelů, příslušenství a náhradních dílů než specifikovaných nebo dodaných Arjo může vést ke zvýšení elektromagnetických emisí nebo ke snížení elektromagnetické odolnosti zařízení a může mít za následek jeho nesprávnou funkci.

VAROVÁNÍ: Vyvarujte se používání tohoto zařízení v blízkosti jiného zařízení nebo na jiném zařízení, protože by to mohlo způsobit nesprávný provoz. Pokud je takovéto použití nezbytné, toto zařízení i druhé zařízení je třeba pozorovat, aby byl zajištěn správný provoz.

VAROVÁNÍ: Zařízení může způsobovat rušení rádiové komunikace nebo narušit provoz zařízení v jeho blízkosti. V takovém případě bude možná zapotřebí podniknout určitá opatření, např. změnit orientaci, přemístit zařízení nebo zastínit jeho umístění.

Elektromagnetické emise

Pokyny a prohlášení výrobce elektromagnetické emise – pro všechna zařízení a systémy		
Maxi Sky 2 je určen k použití v níže uvedeném elektromagnetickém prostředí. Zákazník či uživatel zvedáku *Maxi Sky* 2 musí zajistit, aby byl v takovém prostředí používán.		
Emisní test	**Shoda**	**Elektromagnetické prostředí – pokyny**
RF emise CISPR 11	Skupina 1	*Zvedák Maxi Sky* 2 používá RF energii pouze pro svou vnitřní funkci. Proto jsou RF emise velmi nízké a není pravděpodobné, že by způsobovaly rušení elektronických zařízení v jeho blízkosti.
RF emise CISPR 11	Třída B	*Maxi Sky* 2 se hodí k používání ve všech prostorách včetně domácích prostor a míst přímo připojených k veřejné rozvodné síti nízkého napětí napájející obytné budovy.
Emise harmonických složek IEC 61000-3-2	Třída A	
Kolísání napětí a emise flikru IEC 61000-3-3	Vyhovuje	

Elektromagnetická odolnost

Pokyny a prohlášení výrobce elektromagnetická odolnost – pro všechna zařízení a systémy			
Maxi Sky 2 je určen k použití v níže uvedeném elektromagnetickém prostředí. Zákazník či uživatel zvedáku *Maxi Sky* 2 musí zajistit, aby byl v takovém prostředí používán.			
Zkouška odolnosti	**Zkušební úroveň podle IEC 60601**	**Úroveň shody**	**Elektromagnetické prostředí – pokyny**
Elektrostatický výboj (ESD) IEC 61000-4-2	±8 kV kontakt ±2 kV, ±4 kV, ±8 kV, ±15 kV vzduch	±8 kV kontakt ±2 kV, ±4 kV, ±8 kV, ±15 kV vzduch	Podlahy musí být dřevěné, betonové nebo z keramických dlaždic. Pokud jsou podlahy pokryté syntetickým materiálem, relativní vlhkost musí být alespoň 30%.
Přechodové přechodné jevy / skupiny impulzů IEC 61000-4-4	±2 kV pro síťové napájecí vedení ±1 kV pro vstupní/ výstupní vedení 100 kHz opakovací kmitočet	±2 kV pro síťové napájecí vedení ±1 kV pro vstupní/ výstupní vedení 100 kHz opakovací kmitočet	Kvalita síťového napájení musí odpovídat typickému komerčnímu nebo nemocničnímu prostředí.
Rázový impulz IEC 61000-4-5	±2 kV pro síťové napájecí vedení vodič – země ±1 kV pro síťové napájecí vedení vodič – vodič	±2 kV pro síťové napájecí vedení vodič – země ±1 kV pro síťové napájecí vedení vodič – vodič	
Poklesy napětí, krátkodobé výpadky a změny napětí na síťovém napájecím vedení IEC 61000-4-11	0% U_T; po dobu 0,5 cyklu při 0°, 45°, 90°, 135°, 180°, 225°, 270° a 315° 0% U_T; po dobu 1 cyklu a 70% U_T; po dobu 25/30 cyklů Jedna fáze: při 0° 0% U_T; po dobu 250/300 cyklů	0% U_T; po dobu 0,5 cyklu při 0°, 45°, 90°, 135°, 180°, 225°, 270° a 315° 0% U_T; po dobu 1 cyklu a 70% U_T; po dobu 25/30 cyklů Jedna fáze: při 0° 0% U_T; po dobu 250/300 cyklů	
Magnetické pole (50/60 Hz) IEC 61000-4-8	30 A/m 50/60 Hz	30 A/m 50/60 Hz	Magnetická pole síťového kmitočtu by měla odpovídat úrovním běžným pro typické komerční nebo nemocniční prostředí.
Vedená RF energie IEC 61000-4-6	3 V mimo pásmo ISM v rozmezí 0,15–80 MHz 6 V v pásmu ISM v rozmezí 0,15–80 MHz	3 V mimo pásmo ISM v rozmezí 0,15–80 MHz 6 V v pásmu ISM v rozmezí 0,15–80 MHz	Neuvádí se
POZNÁMKA: U_T je střídavé síťové napětí před aplikací zkušební úrovně.			

Pokyny a prohlášení výrobce elektromagnetická odolnost – pro všechna zařízení a systémy			
Maxi Sky 2 je určen k použití v níže uvedeném elektromagnetickém prostředí. Zákazník či uživatel zvedáku *Maxi Sky* 2 musí zajistit, aby byl v takovém prostředí používán.			
Zkouška odolnosti	**Zkušební úroveň podle IEC 60601**	**Úroveň shody**	**Elektromagnetické prostředí – pokyny**
Vyzařovaná RF energie IEC 61000-4-3	10 V/m 80 MHz až 2,7 GHz	20 V/m 80 MHz až 2,7 GHz	Neuvádí se
Separační vzdálenost od RF bezdrátových komunikačních zařízení IEC 61000-4-3	380–390 MHz 27 V/m; PM 50 %; 18 Hz 430–470 MHz 28 V/m; (FM ±5 kHz, 1 kHz sinus) PM; 18 Hz 800–960 MHz 28 V/m; PM 50 %; 18 Hz 1 700–1 990 MHz 28 V/m; PM 50 %; 217 Hz 2 400–2 570 MHz 28 V/m; PM 50 %; 217 Hz 5 100–5 800 MHz 9 V/m; PM 50 %; 217 Hz 704–787 MHz 9 V/m; PM 50 %; 217 Hz	380–390 MHz 27 V/m; PM 50 %; 18 Hz 430–470 MHz 28 V/m; (FM ±5 kHz, 1 kHz sinus) PM; 18 Hz 800–960 MHz 28 V/m; PM 50 %; 18 Hz 1 700–1 990 MHz 28 V/m; PM 50 %; 217 Hz 2 400–2 570 MHz 28 V/m; PM 50 %; 217 Hz 5 100–5 800 MHz 9 V/m; PM 50 %; 217 Hz 704–787 MHz 9 V/m; PM 50 %; 217 Hz	Neuvádí se

Záměrně ponecháno prázdné

AUSTRALIA
Arjo Australia
Building B, Level 3
11 Talavera Road
Macquarie Park, NSW, 2113,
Australia
Phone: 1800 072 040

BELGIQUE / BELGIË
Arjo Belgium
Evenbroekveld 16
9420 Erpe-Mere
Phone: +32 (0) 53 60 73 80
Fax: +32 (0) 53 60 73 81
E-mail: info.belgium@arjo.com

BRASIL
Arjo Brasil Equipamentos Médicos Ltda
Rua Marina Ciufuli Zanfelice, 329 PB02
Galpão - Lapa
São Paulo – SP – Brasil
CEP: 05040-000
Phone: 55-11-3588-5088
E-mail: vendas.latam@arjo.com
E-mail: servicios.latam@arjo.com

CANADA
Arjo Canada Inc.
90 Matheson Boulevard West
Suite 350
CA-MISSISSAUGA, ON, L5R 3R3
Tel/Tél: +1 (905) 238-7880
Free: +1 (800) 665-4831
Fax: +1 (905) 238-7881
E-mail: info.canada@arjo.com

ČESKÁ REPUBLIKA
Arjo Czech Republic s.r.o.
Na Strzi 1702/65
140 00 Praha
Czech Republic
Phone No: +420225092307
E-mail: info.cz@arjo.com

DANMARK
Arjo A/S
Vassingerødvej 52
DK-3540 LYNGE
Tel: +45 49 13 84 86
Fax: +45 49 13 84 87
E-mail: dk_kundeservice@arjo.com

DEUTSCHLAND
Arjo GmbH
Peter-Sander-Strasse 10
DE-55252 MAINZ-KASTEL
Tel: +49 (0) 6134 186 0
Fax: +49 (0) 6134 186 160
E-mail: info-de@arjo.com

ESPAÑA
ARJO IBERIA S.L.
Poligono Can Salvatella
c/ Cabanyes 1-7
08210 Barberà del Valles
Barcelona - Spain
Telefono 1: +34 900 921 850
Telefono 2: +34 931 315 999

FRANCE
Arjo SAS
2 Avenue Alcide de Gasperi
CS 70133
FR-59436 RONCQ CEDEX
Tél: +33 (0) 3 20 28 13 13
Fax: +33 (0) 3 20 28 13 14
E-mail: info.france@arjo.com

HONG KONG
Arjo Hong Kong Limited
Room 411-414, 4/F, Manhattan Centre,
8 Kwai Cheong Road, Kwai Chung, N.T.,
HONG KONG
Tel: +852 2960 7600
Fax: +852 2960 1711

ITALIA
Arjo Italia S.p.A.
Via Giacomo Peroni 400-402
IT-00131 ROMA
Tel: +39 (0) 6 87426211
Fax: +39 (0) 6 87426222
E-mail: Italy.promo@arjo.com

MIDDLE EAST
Arjo Middle East FZ-LLC
Office 908, 9th Floor,
HQ Building,North Tower,
Dubai Science Park,
Al Barsha South
P.O. Box 11488, Dubai,
United Arab Emirates
Direct +971 487 48053
Fax +971 487 48072
Email: Info.ME@arjo.com

NEDERLAND
Arjo Nederland BV
Biezenwei 21
4004 MB TIEL
Postbus 6116
4000 HC TIEL
Tel: +31 (0) 344 64 08 00
Fax: +31 (0) 344 64 08 85
E-mail: info.nl@arjo.com

NEW ZEALAND
Arjo Ltd
34 Vestey Drive
Mount Wellington
NZ-AUCKLAND 1060
Tel: +64 (0) 9 573 5344
Free Call: 0800 000 151
Fax: +64 (0) 9 573 5384
E-mail: nz.info@Arjo.com

NORGE
Arjo Norway AS
Olaf Helsets vei 5
N-0694 OSLO
Tel: +47 22 08 00 50
Faks: +47 22 08 00 51
E-mail: no.kundeservice@arjo.com

ÖSTERREICH
Arjo Austria GmbH
Lemböckgasse 49 / Stiege A / 4.OG
A-1230 Wien
Tel: +43 1 8 66 56
Fax: +43 1 866 56 7000

POLSKA
Arjo Polska Sp. z o.o.
ul. Ks Piotra Wawrzyniaka 2
PL-62-052 KOMORNIKI (Poznań)
Tel: +48 61 662 15 50
Fax: +48 61 662 15 90
E-mail: arjo@arjo.com

PORTUGAL
Arjo em Portugal
MAQUET Portugal, Lda.
(Distribudor Exclusivo)
Rua Poeta Bocage n.º 2 - 2G
PT-1600-233 Lisboa
Tel: +351 214 189 815
Fax: +351 214 177 413
E-mail: Portugal@arjo.com

SUISSE / SCHWEIZ
Arjo Switzerland AG
Fabrikstrasse 8
Postfach
CH-4614 HÄGENDORF
Tél/Tel: +41 (0) 61 337 97 77
Fax: +41 (0) 61 311 97 42

SUOMI
Arjo Scandinavia AB
Riihitontuntie 7 C
02200 Espoo
Finland
Puh: +358 9 6824 1260
E-mail: Asiakaspalvelu.finland@arjo.com

SVERIGE
Arjo International HQ
Hans Michelsensgatan 10
SE-211 20 MALMÖ
Tel: +46 (0) 10 494 7760
Fax: +46 (0) 10 494 7761
E-mail: kundservice@arjo.com

UNITED KINGDOM
Arjo UK and Ireland
Houghton Hall Park
Houghton Regis
UK-DUNSTABLE LU5 5XF
Tel: +44 (0) 1582 745 700
Fax: +44 (0) 1582 745 745
E-mail: sales.admin@arjo.com

USA
Arjo Inc.
2349 W Lake Street Suite 250
US-Addison, IL 60101
Tel: +1 (630) 307-2756
Free: +1 (800) 323-1245
Fax: +1 (630) 307 6195
E-mail: us.info@arjo.com

JAPAN
Arjo Japan K.K.
東京都港区虎ノ門三丁目7 番8 号
ランディック第2 虎ノ門ビル9 階
Tel: +81 (0)3-6435-6401
Fax: +81 (0)3-6435-6402
E-mail: info.japan@arjo.com

At Arjo, we believe that empowering movement within healthcare environments is essential to quality care. Our products and solutions are designed to promote a safe and dignified experience through patient handling, medical beds, personal hygiene, disinfection, diagnostics, and the prevention of pressure injuries and venous thromboembolism. With over 6500 people worldwide and 65 years caring for patients and healthcare professionals, we are committed to driving healthier outcomes for people facing mobility challenges.

ArjoHuntleigh AB
Hans Michelsensgatan 10
211 20 Malmö, Sweden
www.arjo.com

001-15698-CZ